第79回新潟県高等学校バスケットボール選手権大会

兼　ウィンターカップ2026　第79回全国高等学校バスケットボール選手権大会新潟県予選会
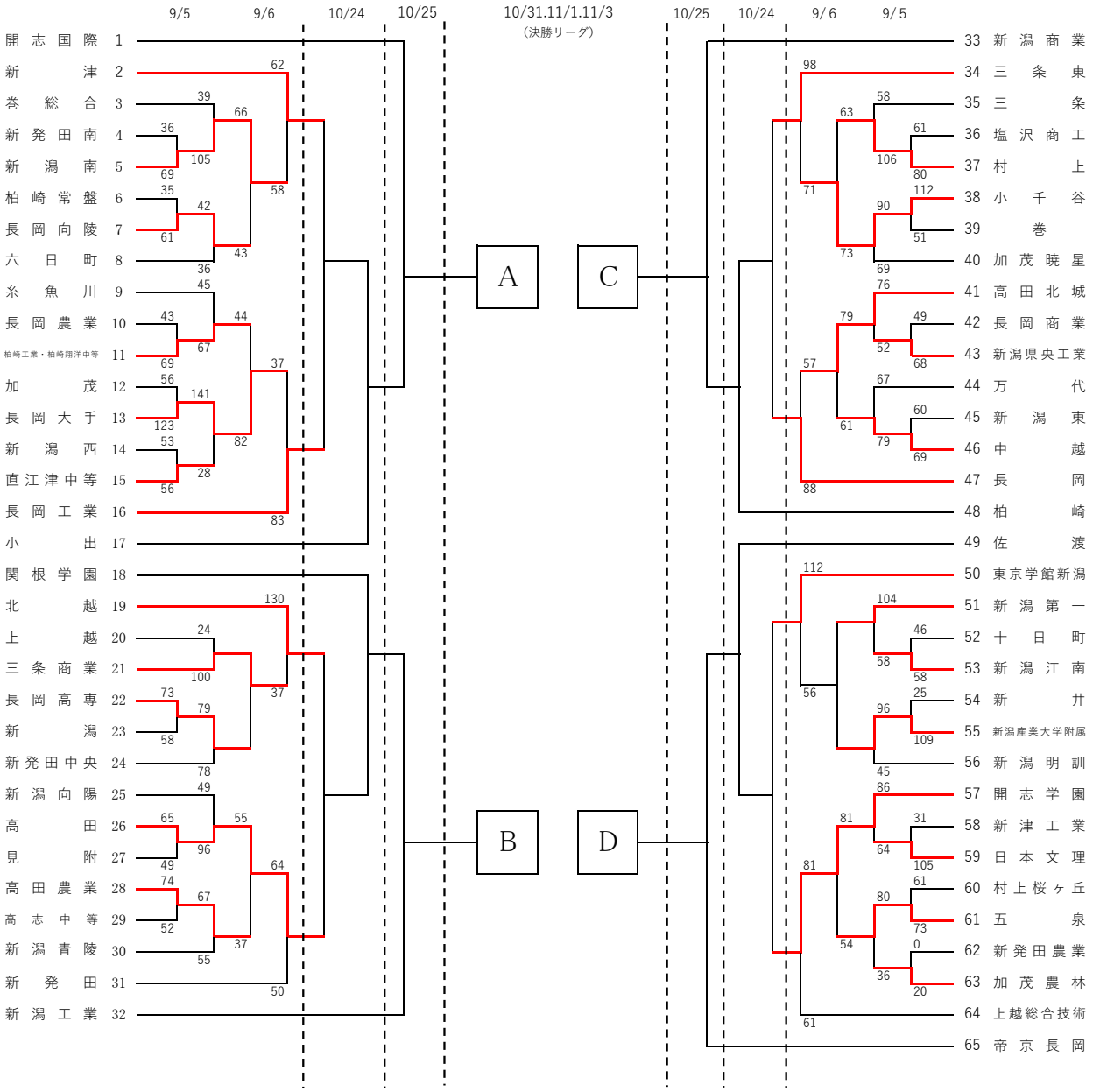
組合せトーナメント（男子）