令和8年度　北信越高等学校体育大会
兼　第65回北信越高等学校バスケットボール選手権大会
期日　令和8年6月20日(土)・21日(日)

男子

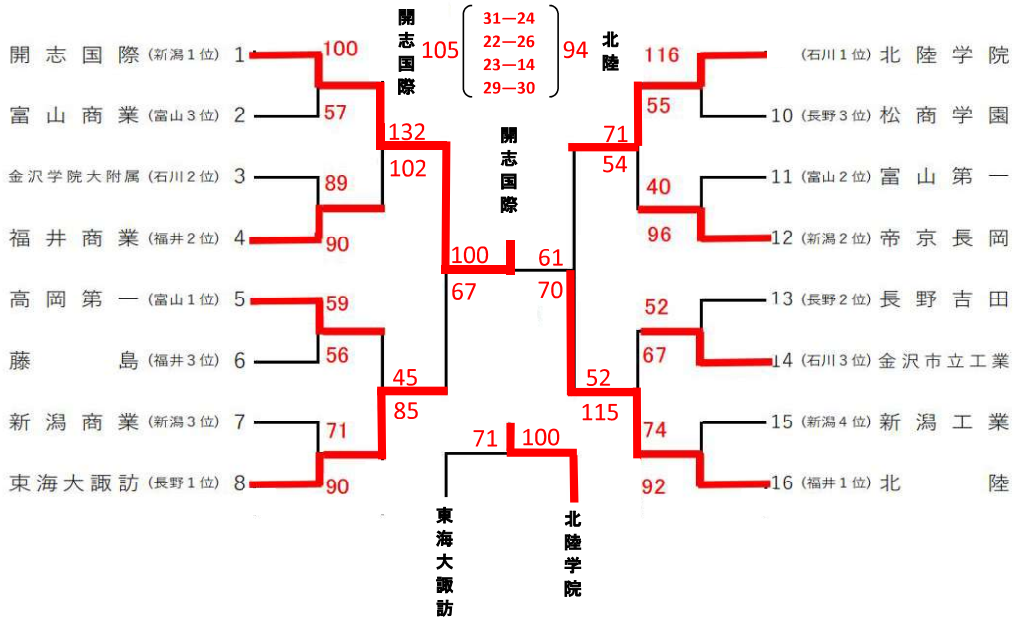
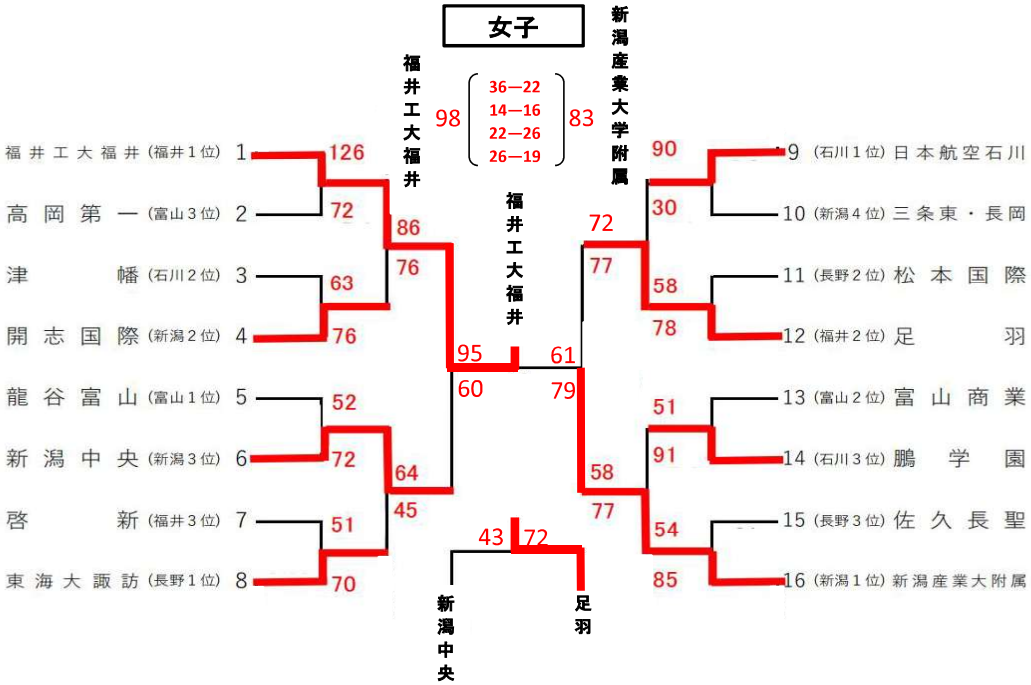
女子