令和8年度　新潟県高等学校春季地区体育大会中越地区バスケットボール大会　組み合わせ

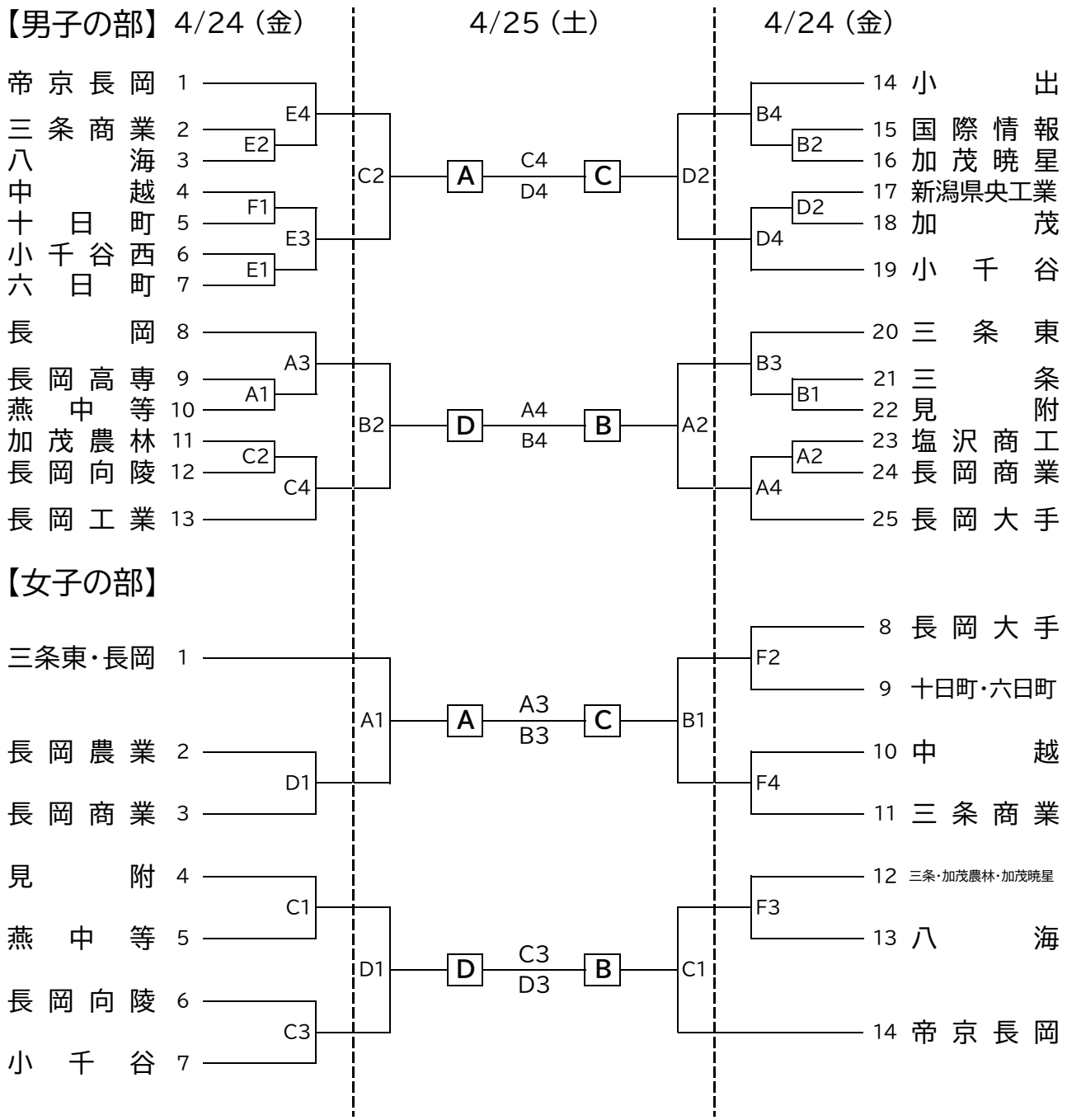

◎3日目 4/26（日）の試合順

会場 長岡市民体育館	第1試合（女子）	第2試合（男子）	第3試合（女子）	第4試合（男子）
Aコート	A3勝（濃）－C3負（淡）	C4勝（濃）－A4負（淡）	A3勝（淡）－C3勝（濃）	C4勝（淡）－A4勝（濃）
Bコート	C3勝（淡）－A3負（濃）	A4勝（淡）－C4負（濃）	C3負（濃）－A3負（淡）	A4負（濃）－C4負（淡）

【試合時間】

	第1試合	第2試合	第3試合	第4試合
4月24日（金）	10:00～11:40	11:40～13:20	13:20～15:00	15:00～16:40
4月25日（土）	10:00～11:40	11:40～13:20	13:20～15:00	15:00～16:40
4月26日（日）	10:00～11:40	11:40～13:20	13:20～15:00	15:00～16:40

【試合会場】

A・B ｺｰﾄ：長岡市市民体育館　C・D ｺｰﾄ：小千谷市総合体育館　E・F ｺｰﾄ：長岡市南部体育館