第53回　ＢＳＮ杯　新潟県高等学校バスケットボール大会結果（女子の部）

期日：令和7年1月25日（土）～27日（月）　　会場：新潟市東総合スポーツセンター　他
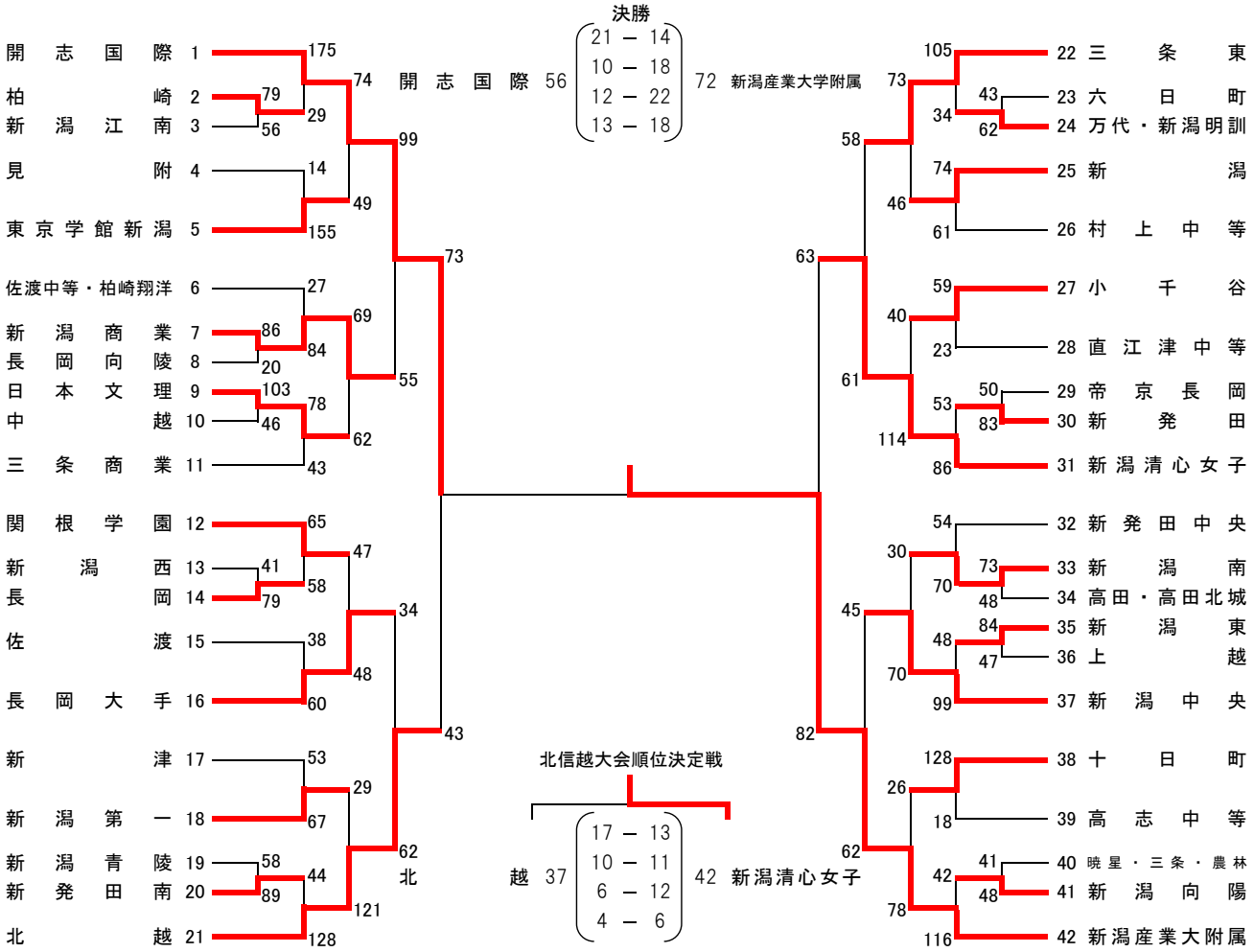
［女子結果］