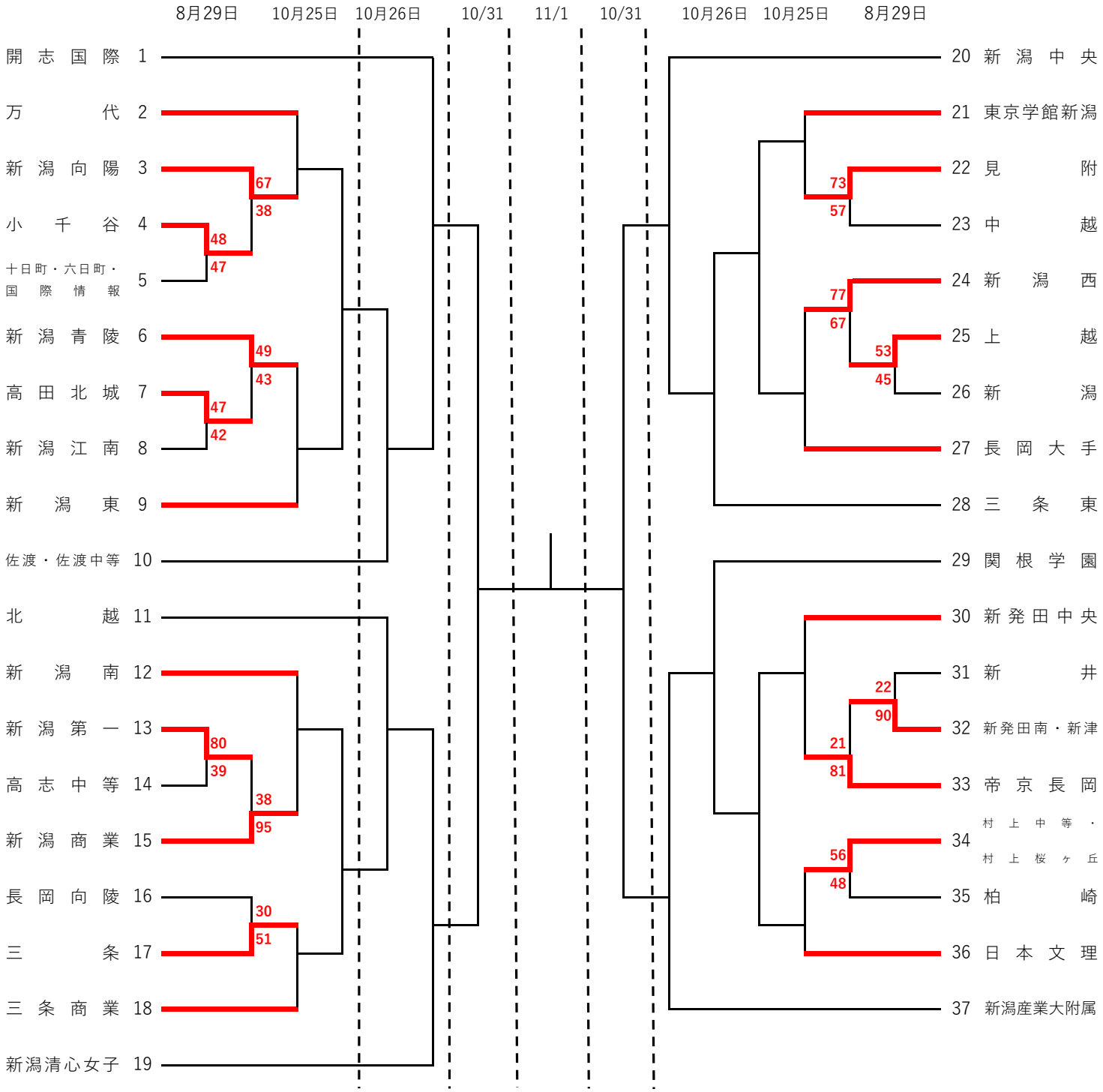第78回新潟県高等学校バスケットボール選手権大会
兼　ウィンターカップ2025　第78回全国高等学校バスケットボール選手権大会新潟県予選会
組合せトーナメント（女子）