第66回 新潟市中学校体育大会 兼　第56回 新潟県中学校総合体育大会 新潟市予選会　バスケットボール競技大会《男子》

令和7年6月16日(月)17日(火)21日(土)

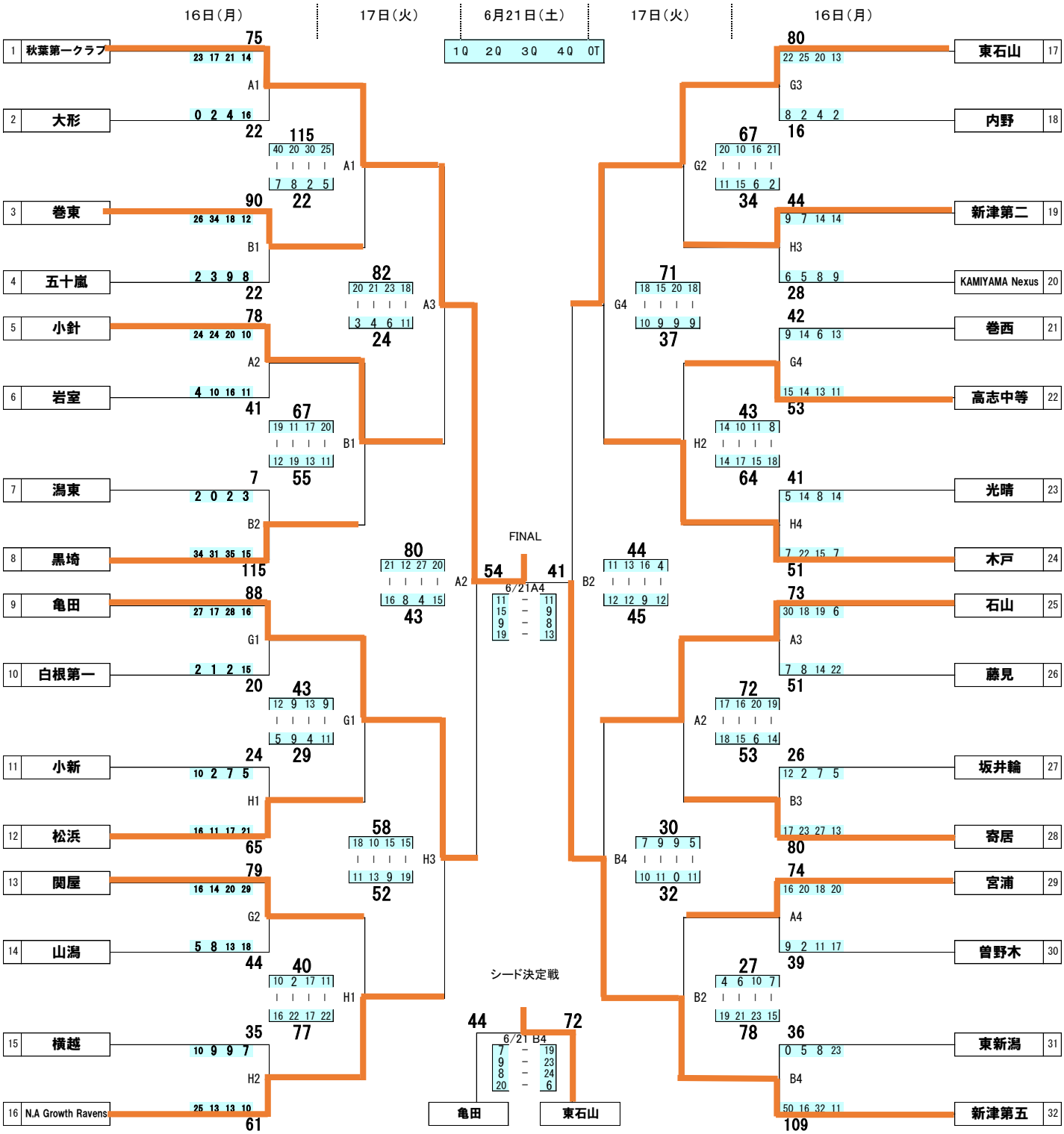

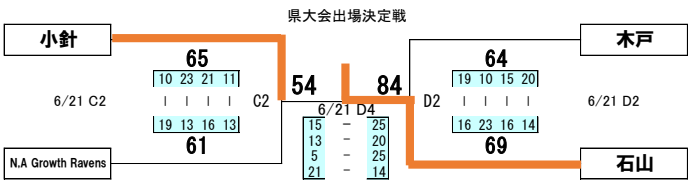

16日(月)	
試合	開始時間
1	10:00
2	11:20
3	12:40
4	14:00

17日(火)	
試合	開始時間
1	10:00
2	12:00
3	13:20
4	14:40

21日(土)	
試合	開始時間
1	9:00
2	10:50
3	12:40
4	14:30

会場				
	A･B	鳥屋野総合体育館	E･F	黒埼地区総合体育館
	C･D	横越総合体育館	G･H	豊栄総合体育館

第66回 新潟市中学校体育大会 兼 第56回 新潟県中学校総合体育大会 新潟市予選会 バスケットボール競技大会《女子》

令和7年6月16日(月)17日(火)21日(土)

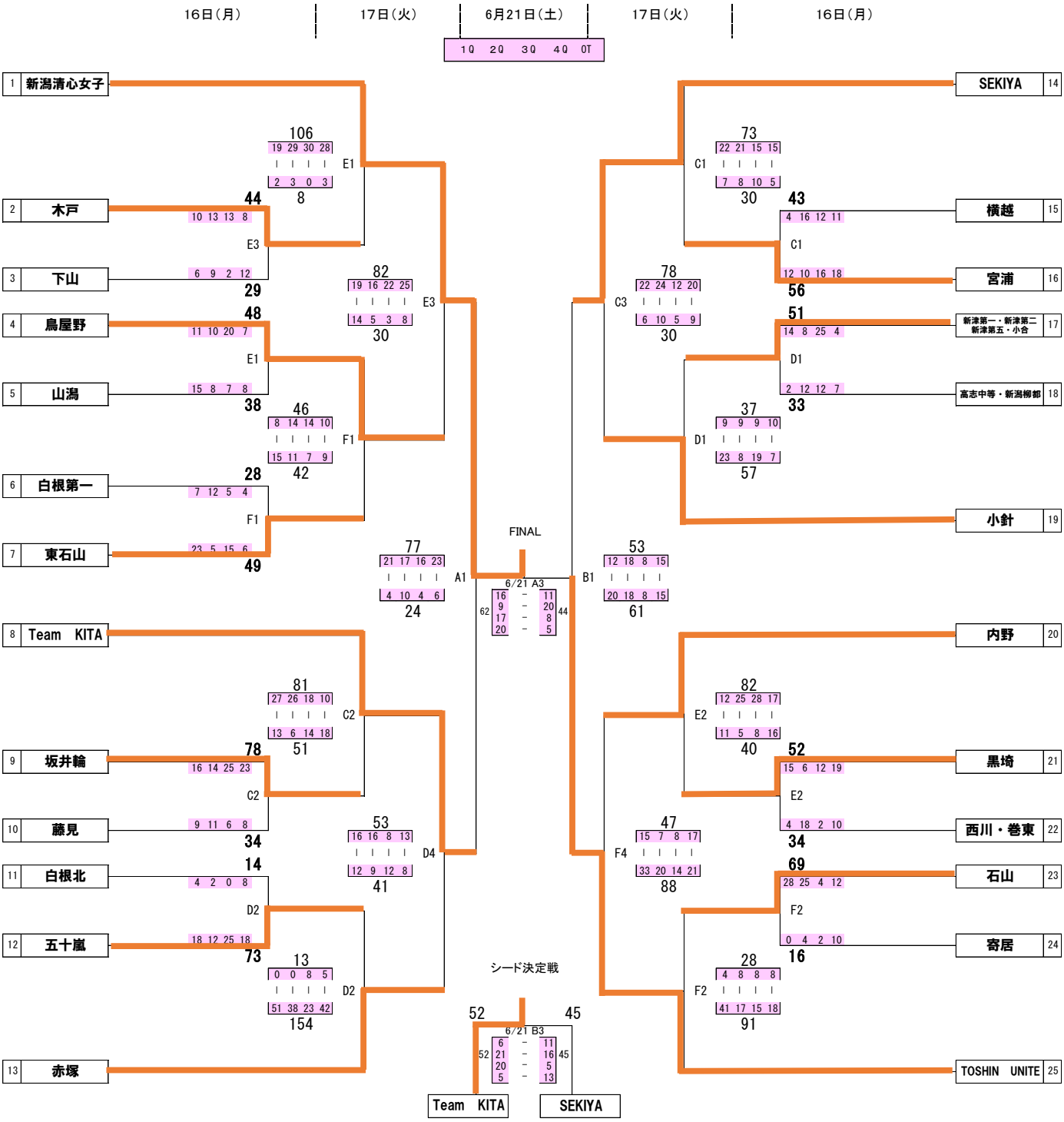

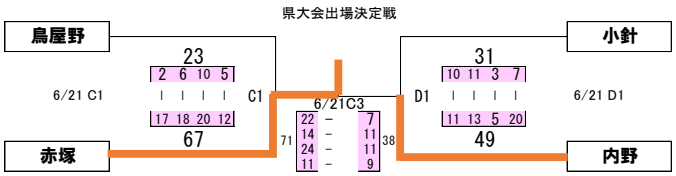

16日(月)	
試合	開始時間
1	10:00
2	12:00
3	13:20

17日(火)	
試合	開始時間
1	10:00
2	12:00
3	13:20
4	14:40

21日(土)	
試合	開始時間
1	9:00
2	10:50
3	12:40
4	14:30

会場				
	A・B	鳥屋野総合体育館	E・F	黒埼地区総合体育館
	C・D	横越総合体育館	G・H	豊栄総合体育館