第78回新潟県高等学校総合体育大会
兼　令和7年度全国高等学校総合体育大会新潟県予選会
兼　第64回北信越高等学校体育大会新潟県予選会
バスケットボール競技会（女子の部）結果
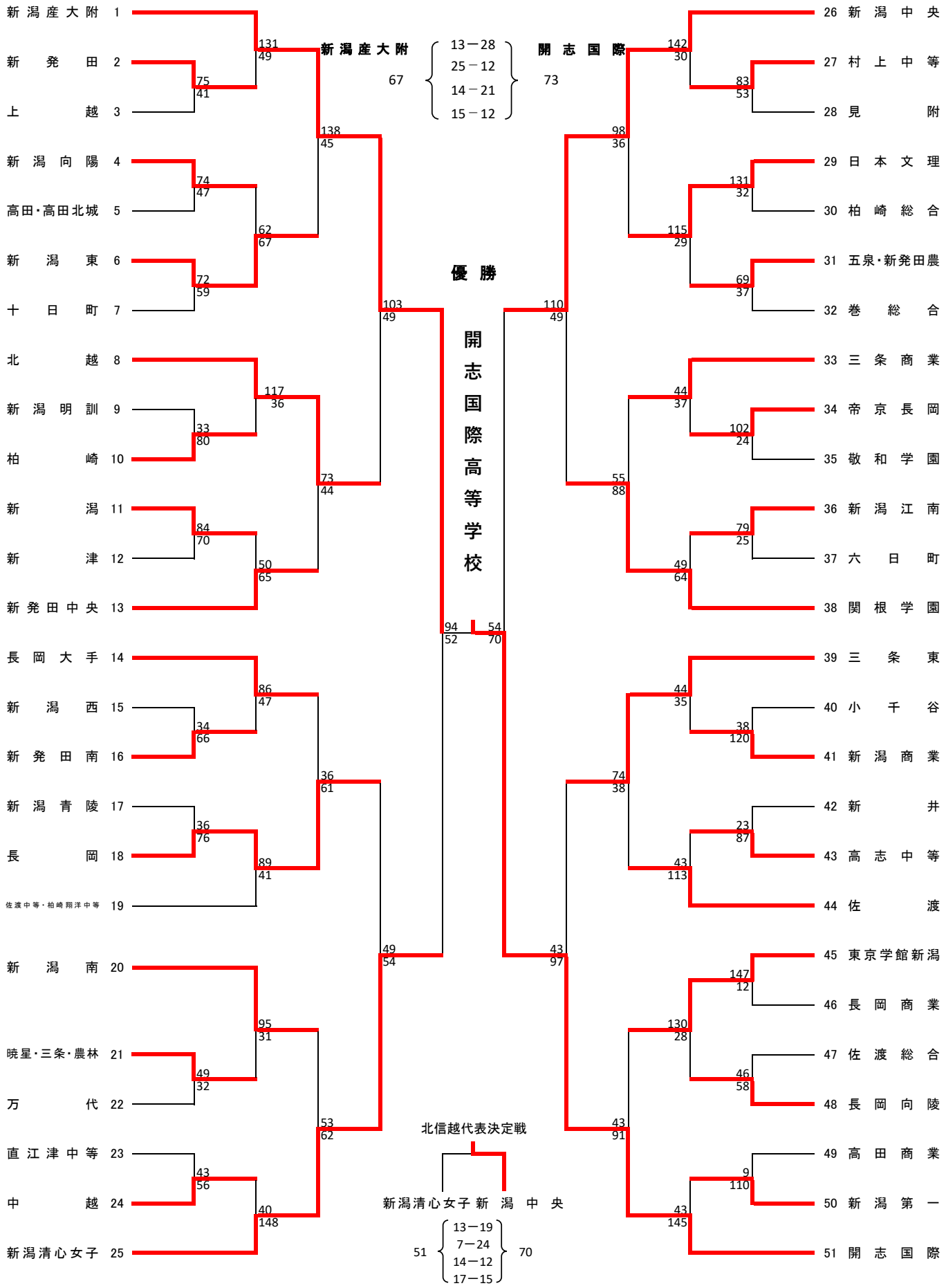
期日：令和7年6月6日（金）～6月8日（日）　　会場：シティホールプラザアオーレ長岡，他