令和６年度　第56回北信越高等学校新人バスケットボール選手権大会

期　　日　　令和７年２月８日（土）・９日（日）

男子

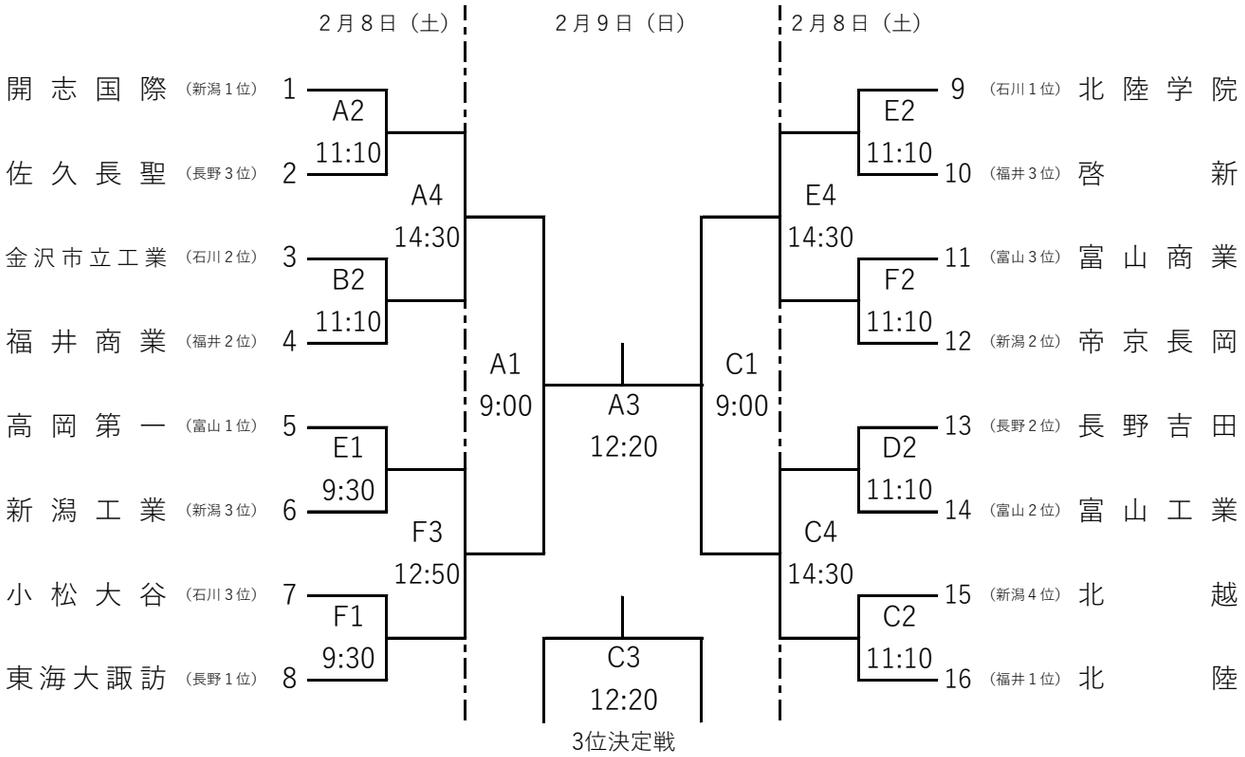

女子

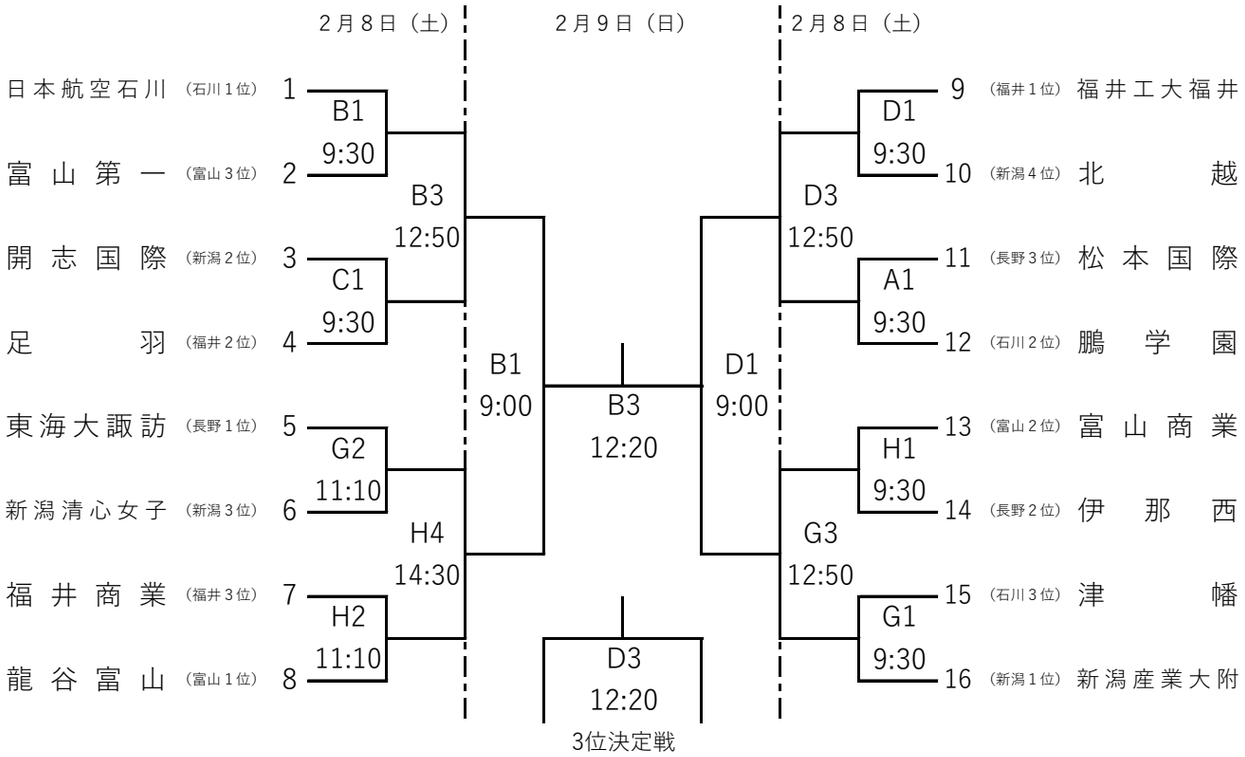

Ａ・Ｂ・Ｃ・Ｄ リージョンプラザ上越

Ｅ・Ｆ　　上越市総合体育館

Ｇ・Ｈ　　柿崎ドーム