第77回新潟県高等学校バスケットボール選手権大会

兼　ウィンターカップ2024　第77回全国高等学校バスケットボール選手権大会新潟県予選会

組合せ（女子）
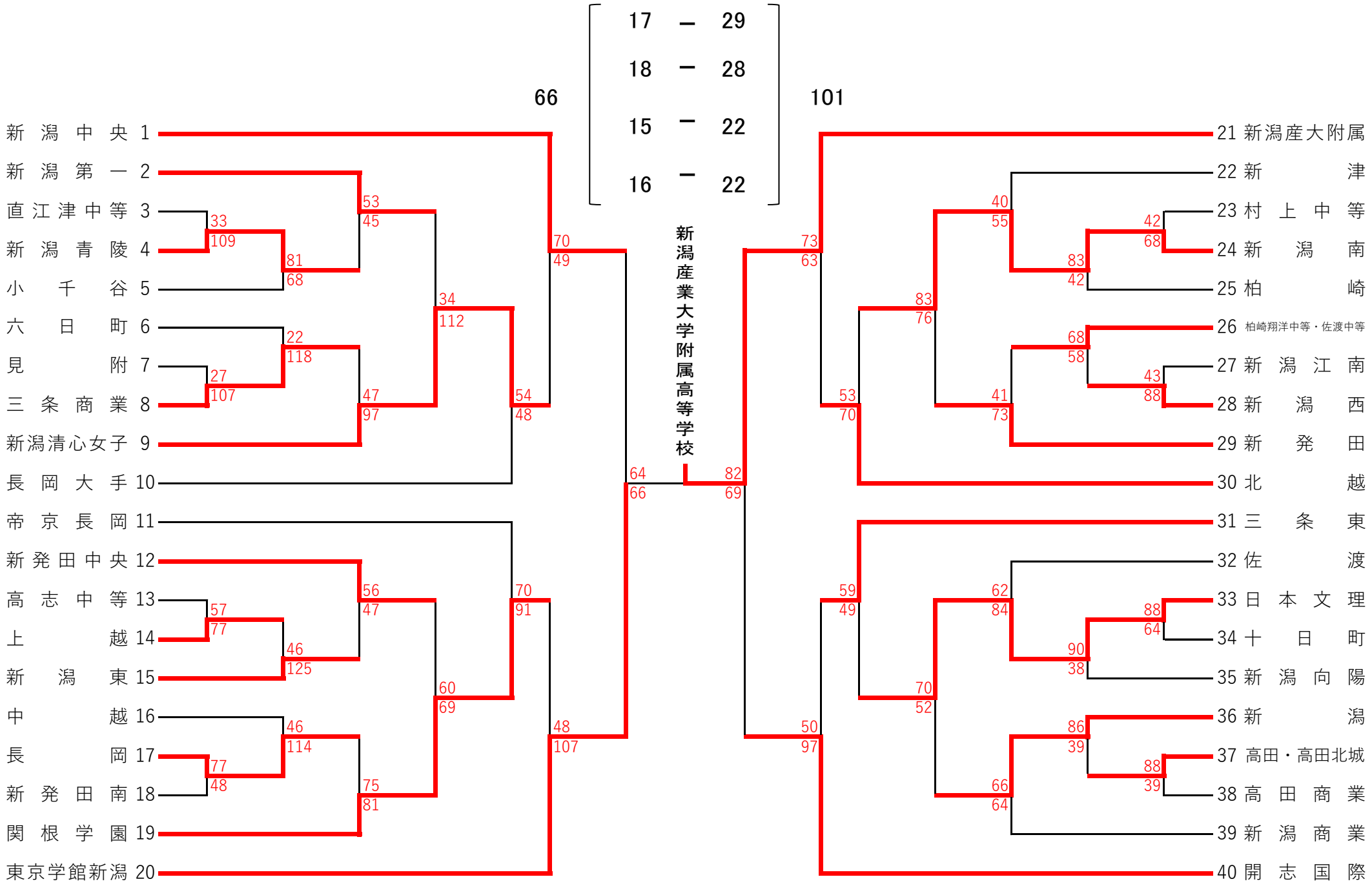
東京学館新潟　　新潟産大附属