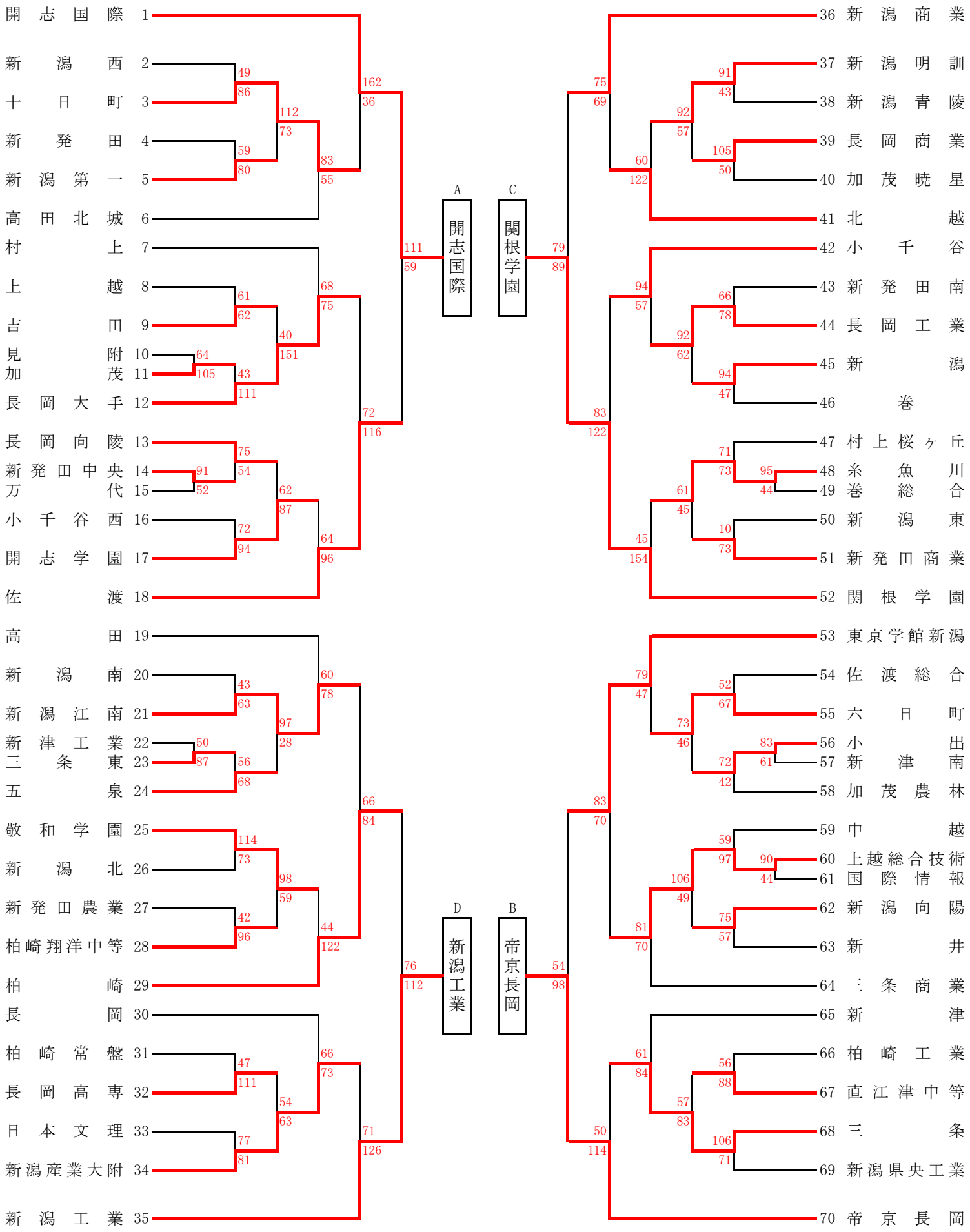第76回新潟県高等学校バスケットボール選手権大会
兼 ウインターカップ2023 第76回全国高等学校バスケットボール選手権大会
新潟県予選会　結果【男子の部】