第75回新潟県高等学校バスケットボール選手権大会

兼　ウィンターカップ2022　第75回全国高等学校バスケットボール選手権大会新潟県予選会
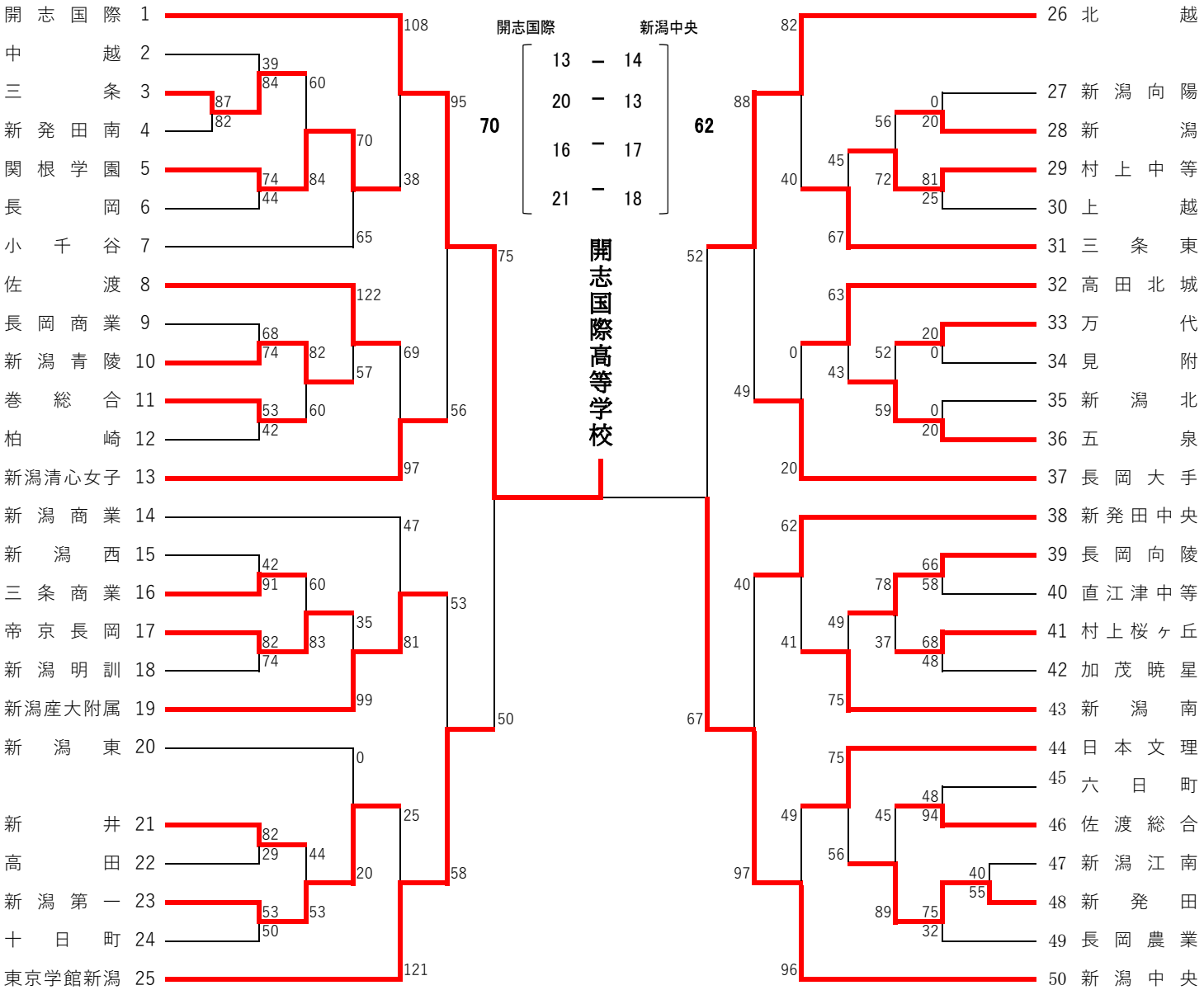
結果（女子）