Honda Cars 長岡カップ
第43回新潟県U12バスケットボール大会結果

【男子トーナメント表】

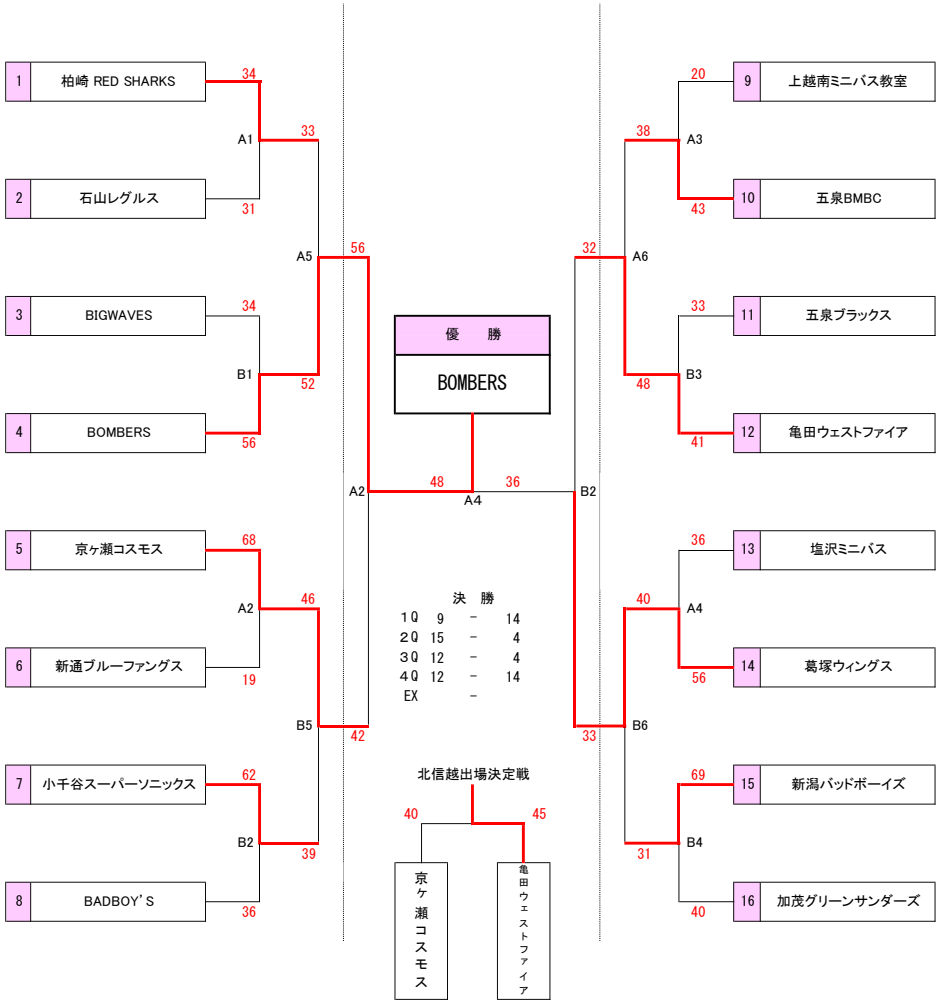
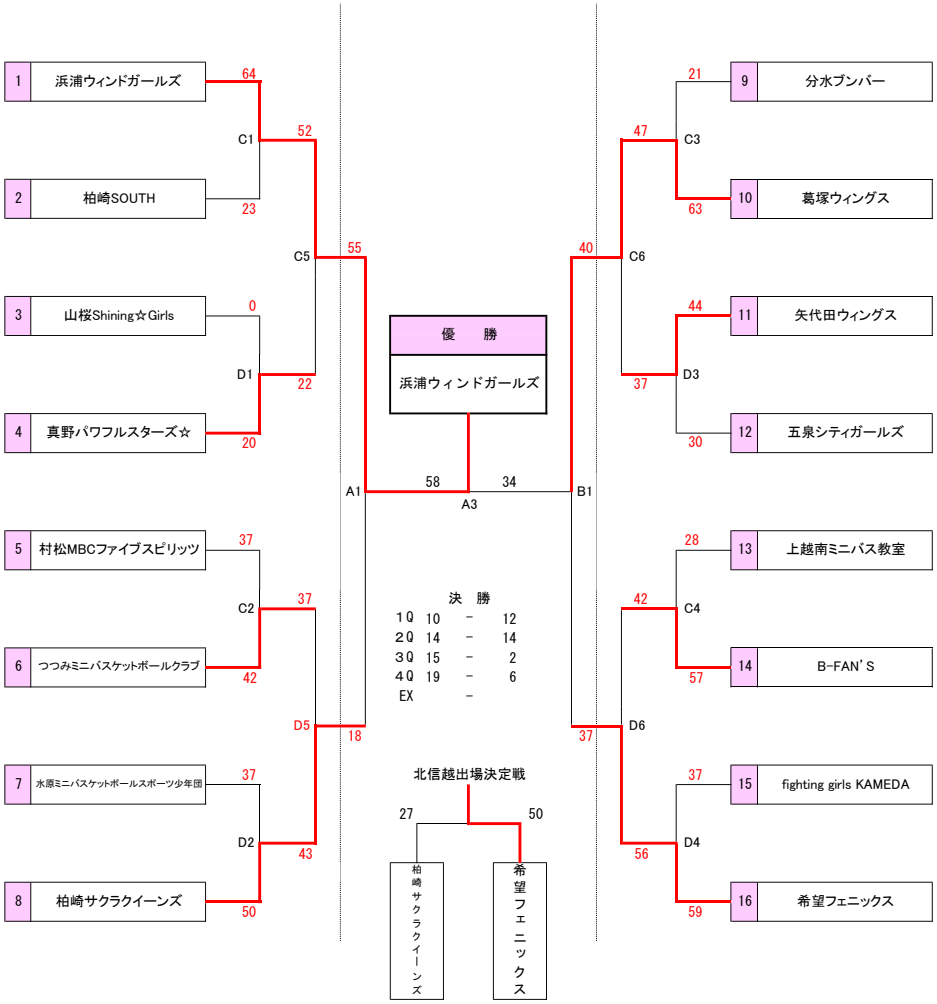
【女子トーナメント表】