第74回　新潟県高等学校バスケットボール選手権大会
兼　ウィンターカップ2021　第74回　全国高等学校バスケットボール選手権大会　新潟県予選会 一次ラウンド

【男子】

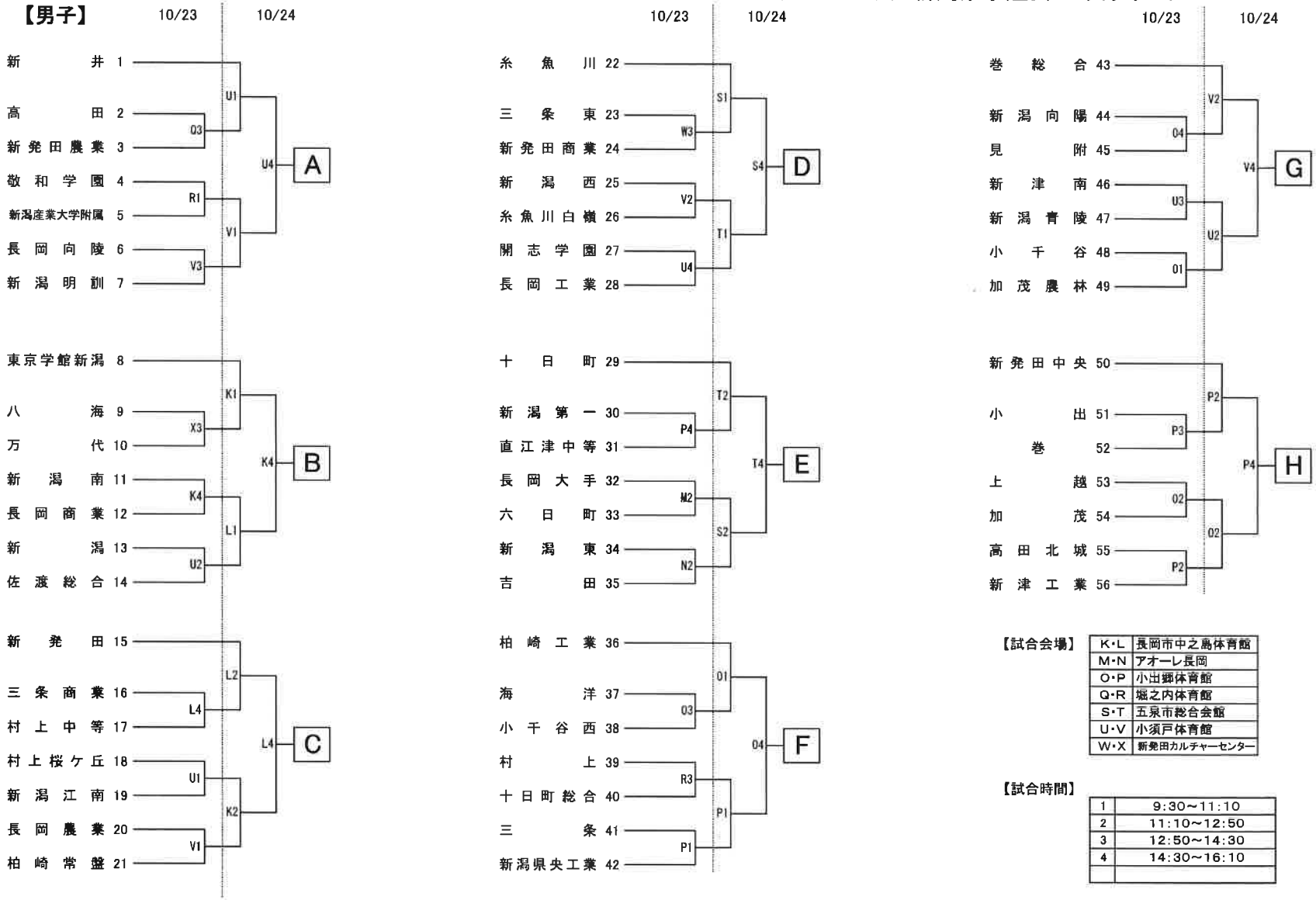

【試合会場】

K・L	長岡市中之島体育館
M・N	アオーレ長岡
O・P	小出郷体育館
Q・R	堀之内体育館
S・T	五泉市総合会館
U・V	小須戸体育館
W・X	新発田カルチャーセンター

【試合時間】

1	9:30～11:10
2	11:10～12:50
3	12:50～14:30
4	14:30～16:10

第74回　新潟県高等学校バスケットボール選手権大会
兼　ウィンターカップ2021　第74回　全国高等学校バスケットボール選手権大会　新潟県予選会 一次ラウンド

【女子】

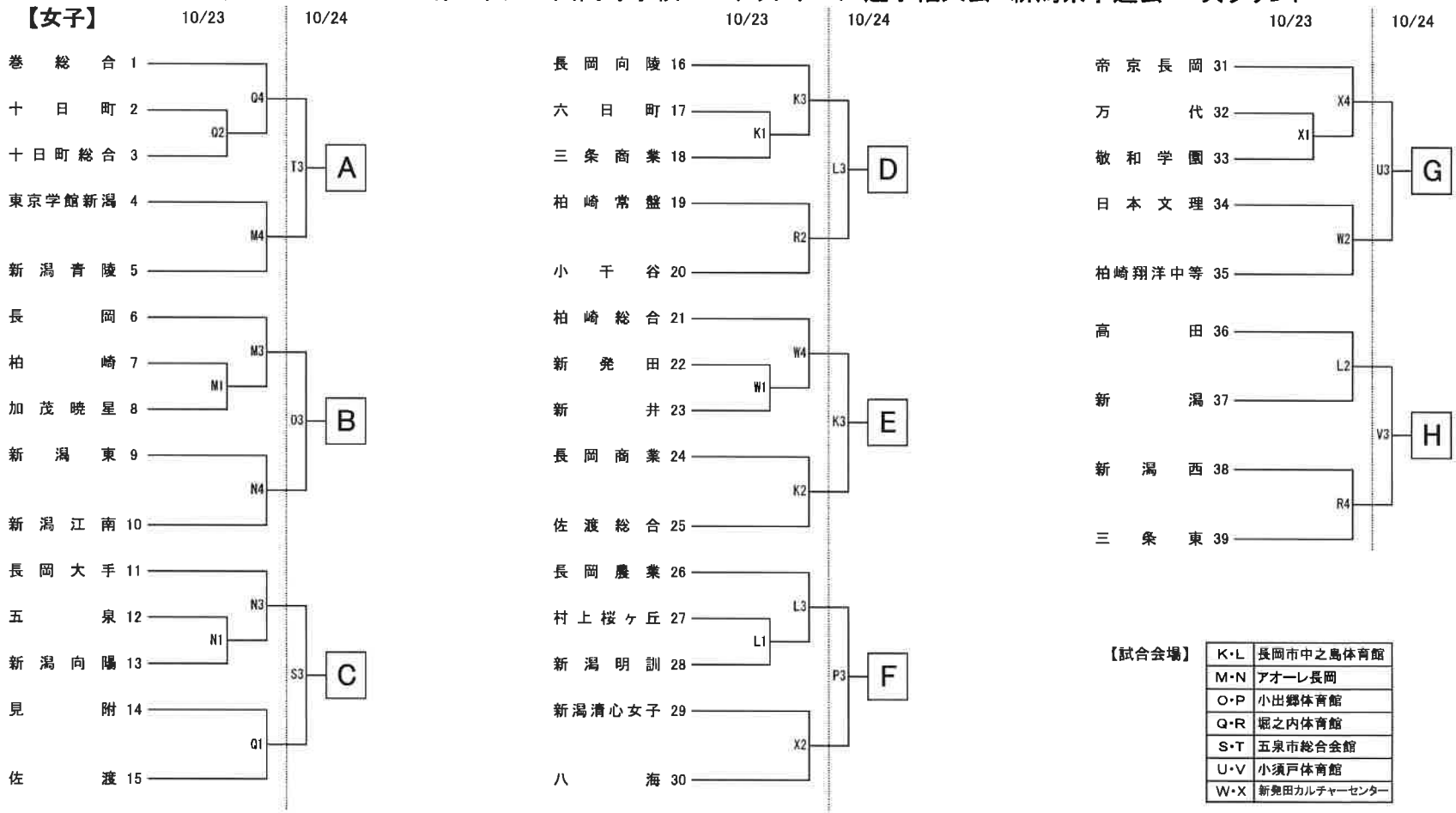

【試合会場】

K・L	長岡市中之島体育館
M・N	アオーレ長岡
O・P	小出郷体育館
Q・R	堀之内体育館
S・T	五泉市総合会館
U・V	小須戸体育館
W・X	新発田カルチャーセンター

【試合時間】

1	9:30～11:10
2	11:10～12:50
3	12:50～14:30
4	14:30～16:10