第76回新潟県高等学校総合体育大会
令和5年度全国高等学校総合体育大会新潟県予選会
第6回北信越高等学校体育大会新潟県予選会

【男子】　期日：令和5年5月25日（木）～28日（日）　会場：アオーレ長岡　他

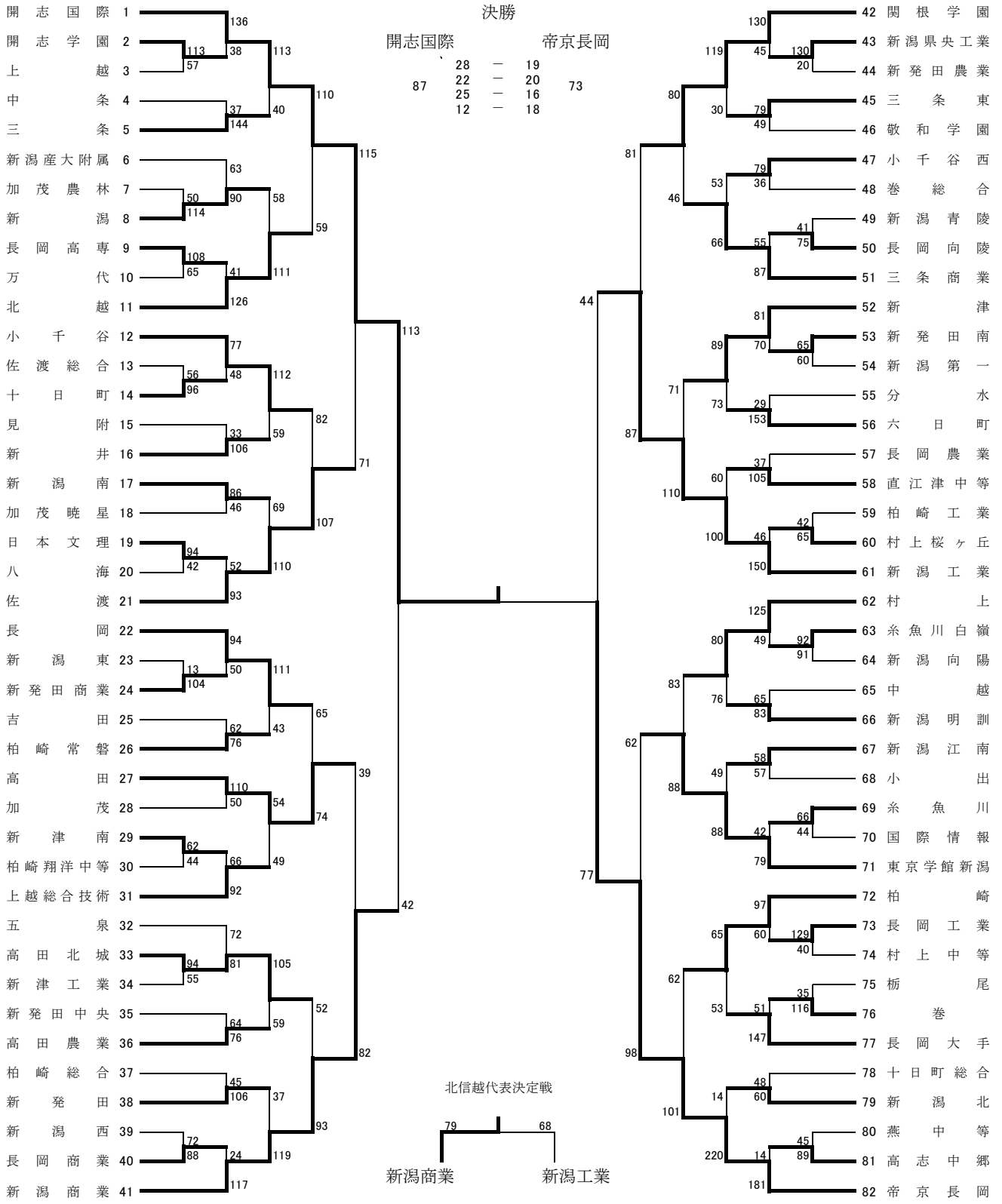
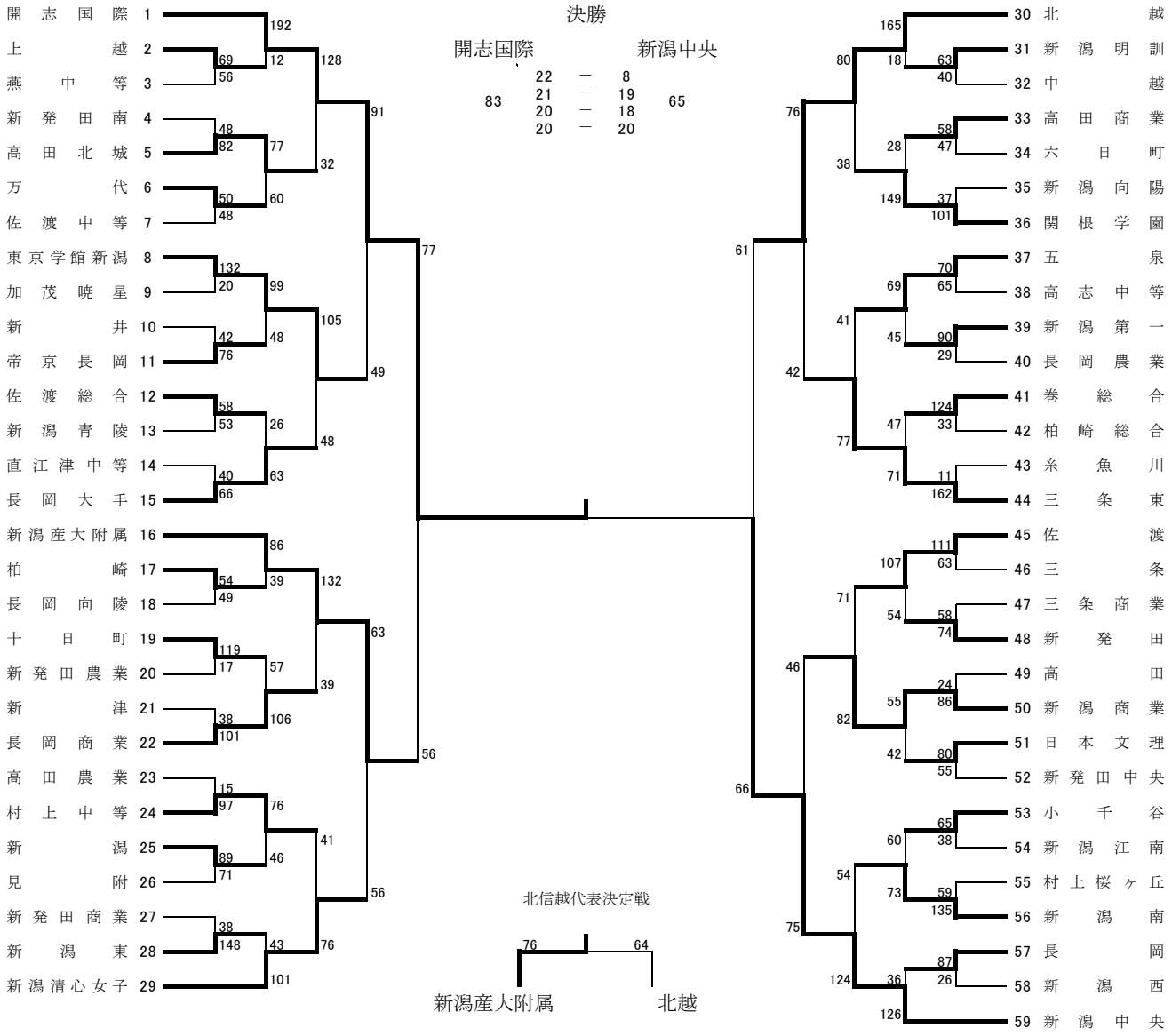
【女子】　期日：令和5年6月1日（木）～4日（日）　会場：新潟市東総合スポーツセンター　他