平成３０年度新潟県高等学校秋季地区体育大会　下越地区高等学校バスケットボール大会

男子の部　組合せ

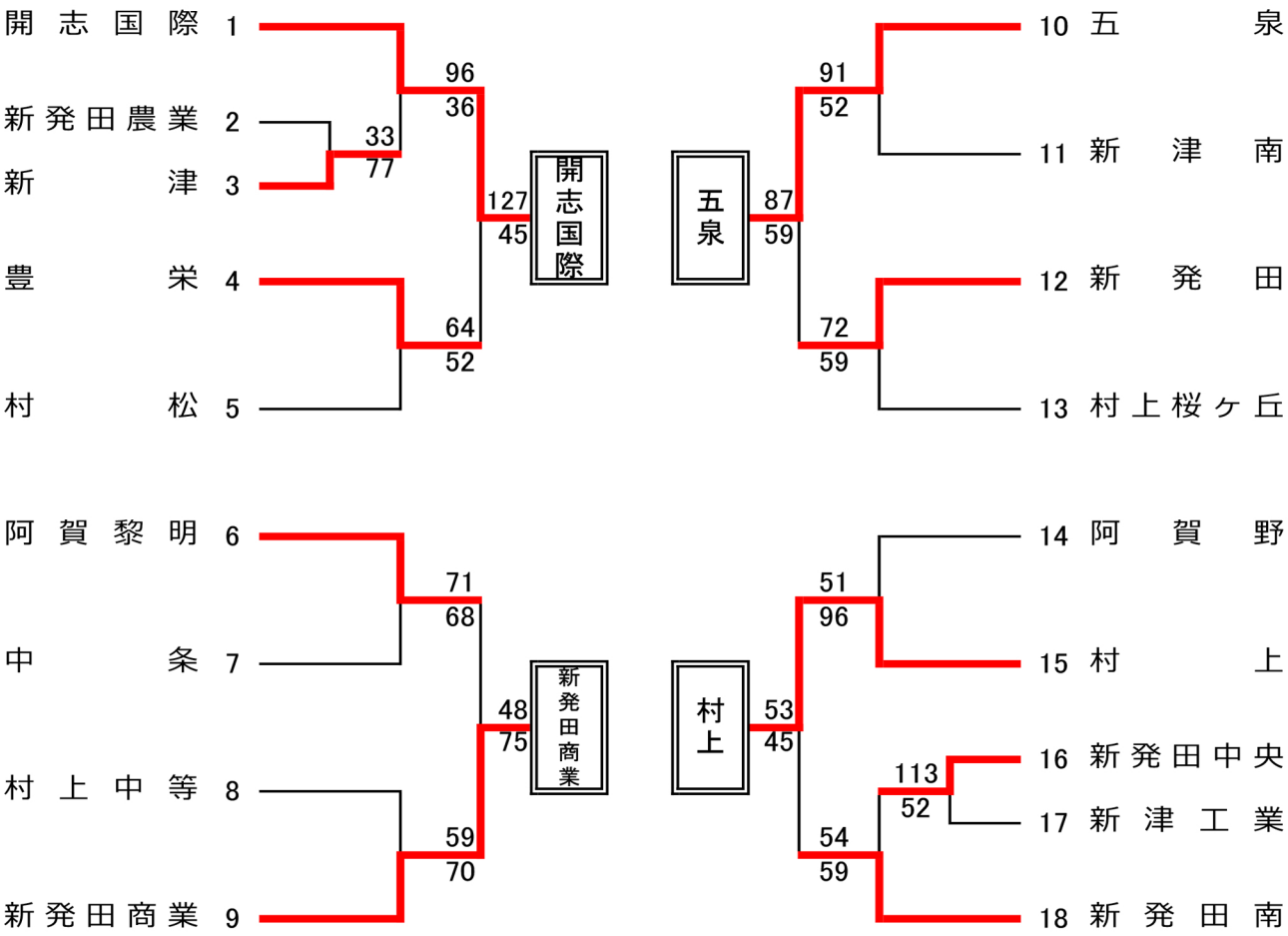

〈 男子決勝リーグ結果 〉

	A 開志国際	B 新発田商業	C 五泉	D 村上	勝敗	順位
A 開志国際		○ 113 (27－13, 24－10, 35－8, 27－16, －) 47	○ 117 (29－10, 35－14, 28－21, 25－20, －) 65	○ 123 (34－14, 36－13, 29－14, 24－16, －) 57	3勝0敗	1位
B 新発田商業	● 47 (13－27, 10－24, 8－35, 16－27, －) 113		● 61 (17－10, 15－25, 12－20, 17－17, －) 72	● 57 (13－20, 15－10, 15－15, 14－14, －) 59	0勝3敗	3位
C 五泉	● 65 (10－29, 14－35, 21－28, 20－25, －) 117	○ 72 (10－17, 25－15, 20－12, 17－17, －) 61		○ 83 (21－8, 21－15, 22－20, 19－15, －) 58	2勝1敗	2位
D 村上	● 57 (14－34, 13－36, 14－29, 16－24, －) 123	○ 59 (20－13, 10－15, 15－15, 14－14, －) 57	● 58 (8－21, 15－21, 20－22, 15－19, －) 83		1勝2敗	3位

第１位　開志国際高校
第２位　五泉高校
第３位　村上高校
　　新発田商業高校

平成３０年度新潟県高等学校秋季地区体育大会　下越地区高等学校バスケットボール大会

女子の部　組合せ

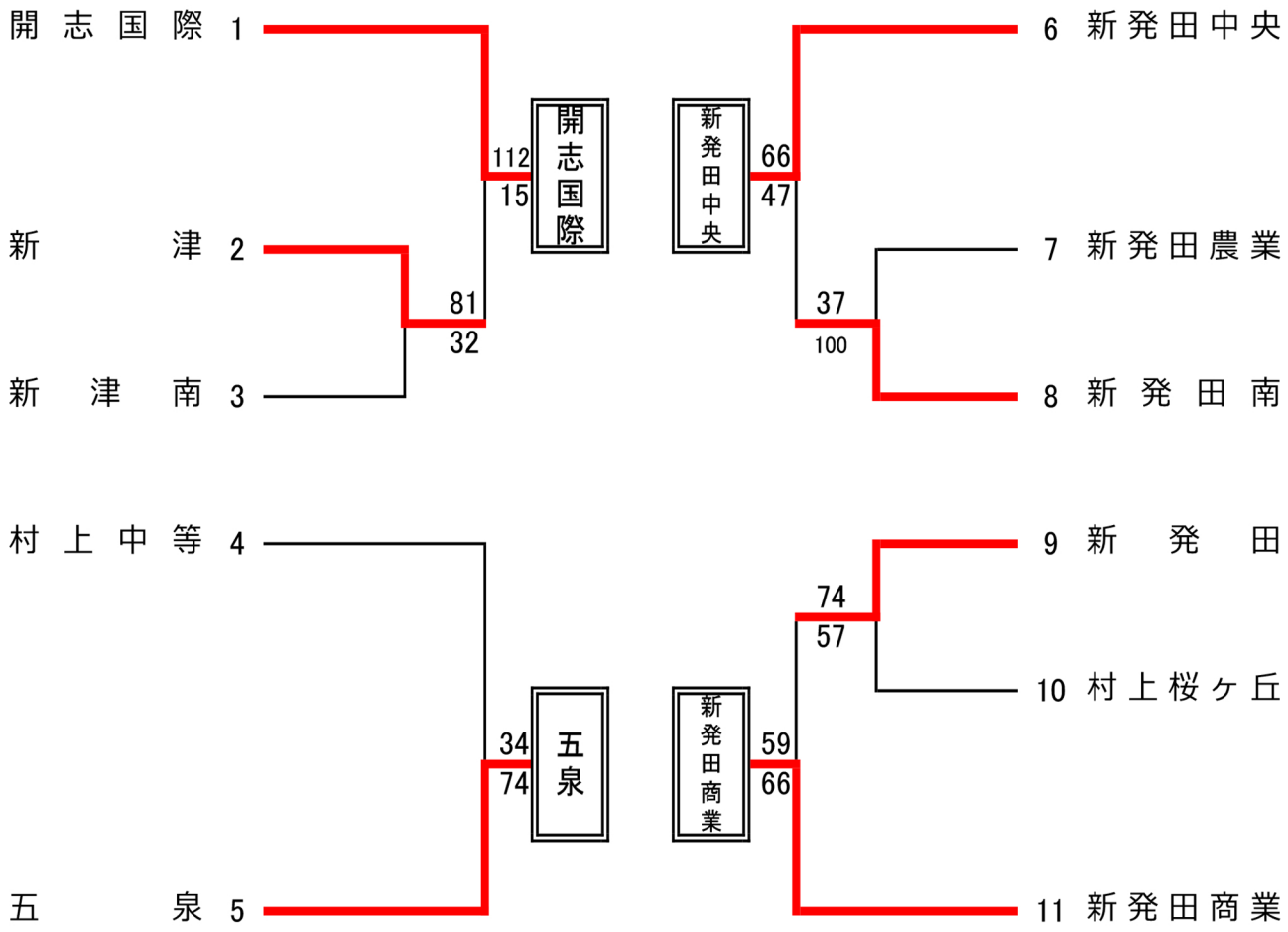

〈 女子決勝リーグ結果 〉

	A 開志国際	B 五泉	C 新発田中央	D 新発田商業	勝敗	順位
A 開志国際		○ 101 (23－6, 23－10, 28－7, 27－14) 37	○ 114 (28－12, 28－10, 31－10, 27－10) 42	○ 96 (38－8, 20－9, 23－8, 15－4) 29	3勝0敗	1位
B 五泉	● 37 (6－23, 10－23, 7－28, 14－27) 101		● 67 (16－19, 13－12, 16－19, 22－23) 73	○ 59 (15－13, 13－12, 16－11, 15－10) 46	1勝2敗	3位
C 新発田中央	● 42 (12－28, 10－28, 10－31, 10－27) 114	○ 73 (19－16, 12－13, 19－16, 23－22) 67		○ 75 (8－23, 30－12, 16－8, 21－13) 56	2勝1敗	2位
D 新発田商業	● 29 (8－38, 9－20, 8－23, 4－15) 96	● 46 (13－15, 12－13, 11－16, 10－15) 59	● 56 (23－8, 12－30, 8－16, 13－21) 75		0勝3敗	3位

第１位　開志国際高校
第２位　新発田中央高校
第３位　五泉高校
　　新発田商業高校