第41回
# 全国高等学校バスケットボール選抜優勝大会
## 新潟県予選会結果

【 男 子 】

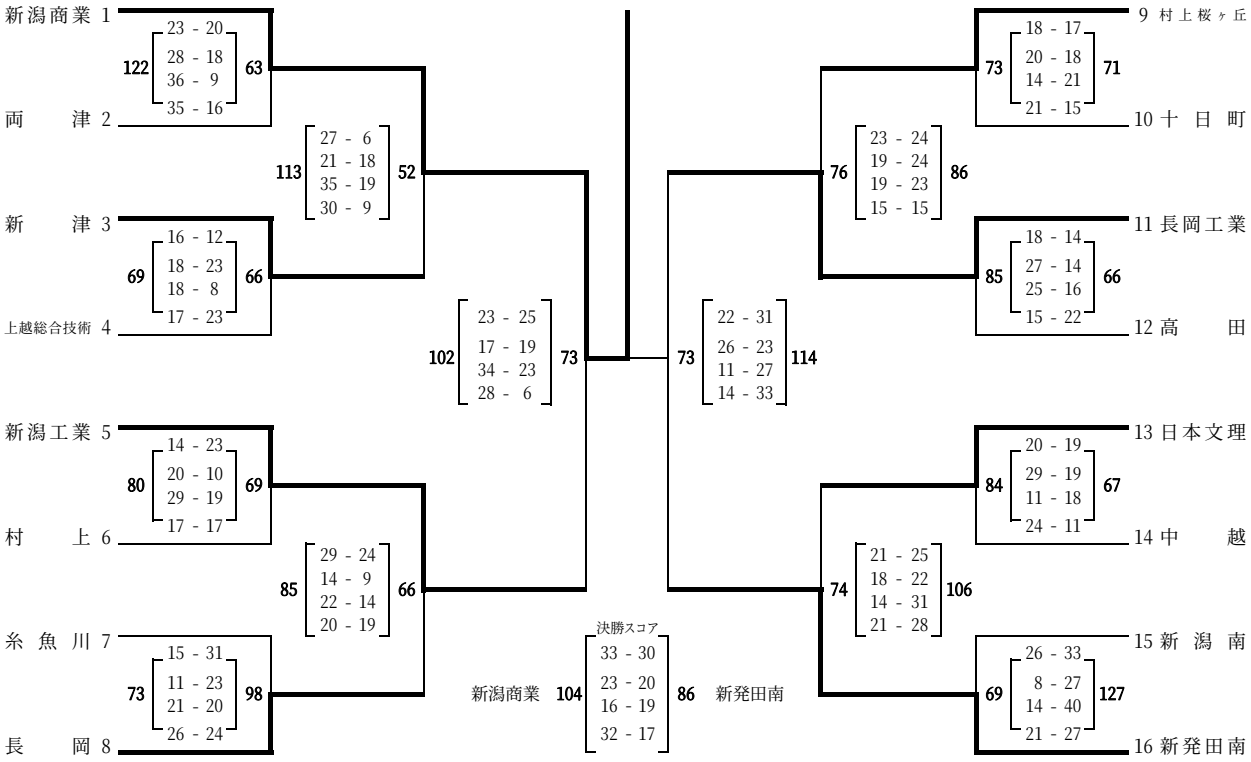


成 績　1 位:新潟商業　2 位:新発田南　3 位:新潟工業･長岡工業

【 女 子 】

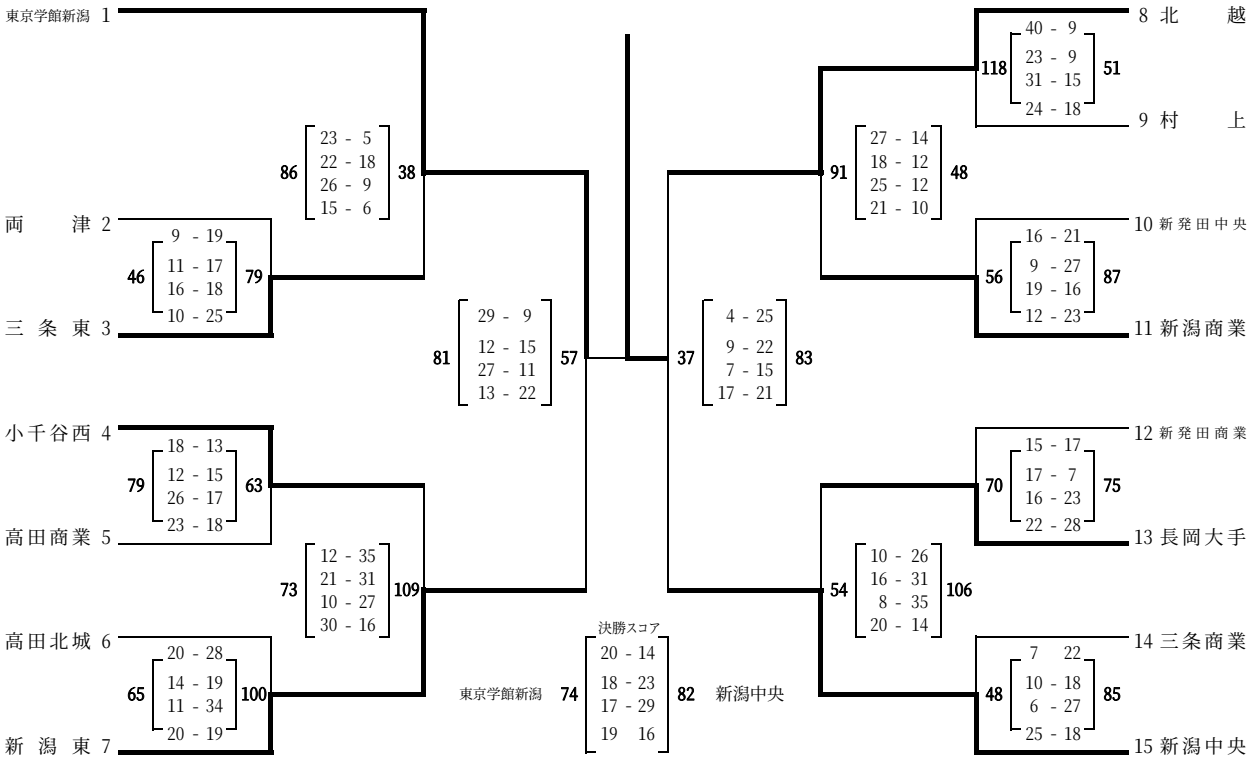


成 績　1 位:新潟中央　2 位:東京学館新潟　3 位:新潟東･北 越