平成21年度新潟県バスケットボール選手権大会
兼 全日本総合バスケットボール選手権大会新潟県予選会
兼 第29回北信越総合バスケットボール選手権大会新潟県予選会

男子の部

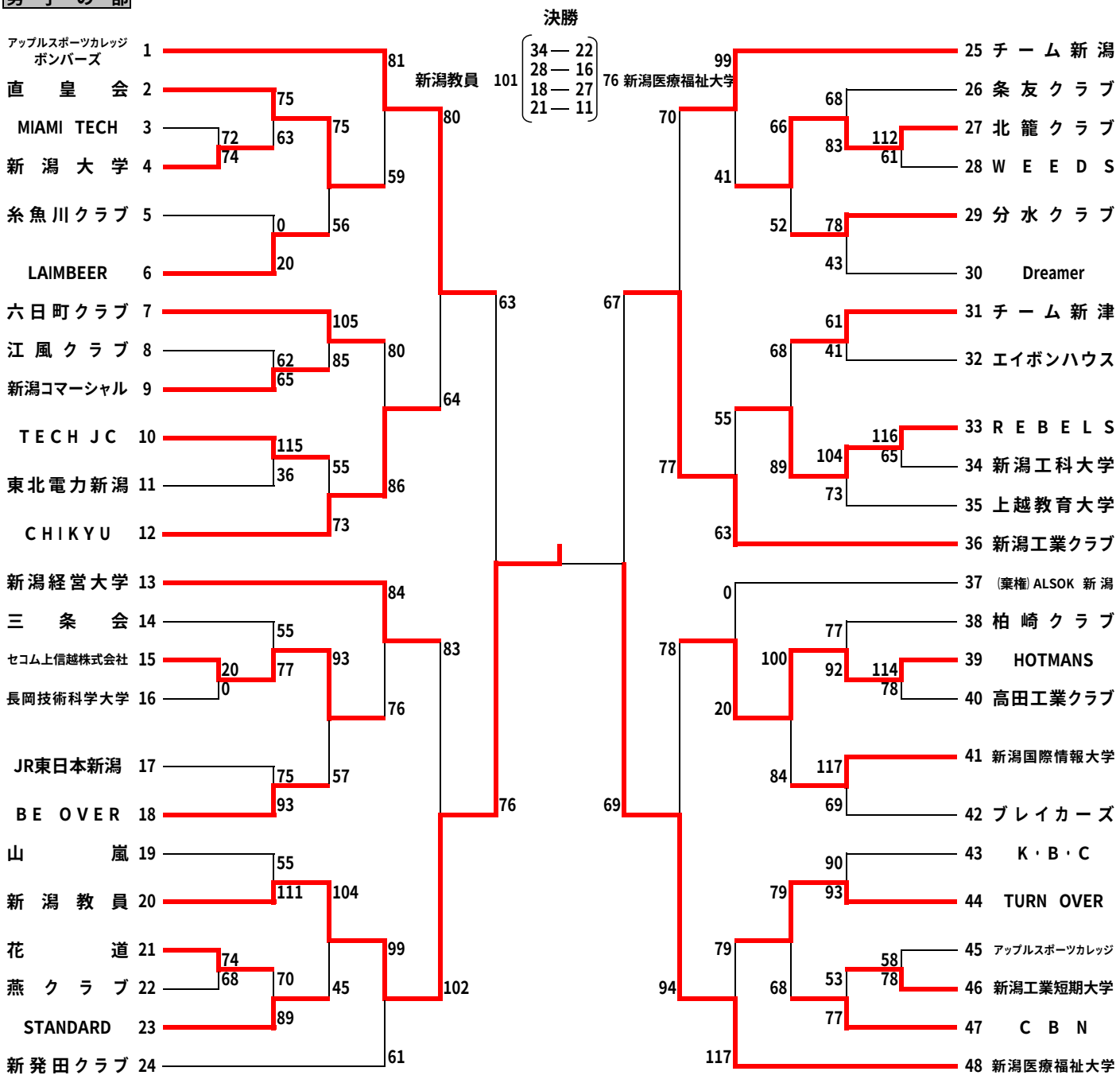
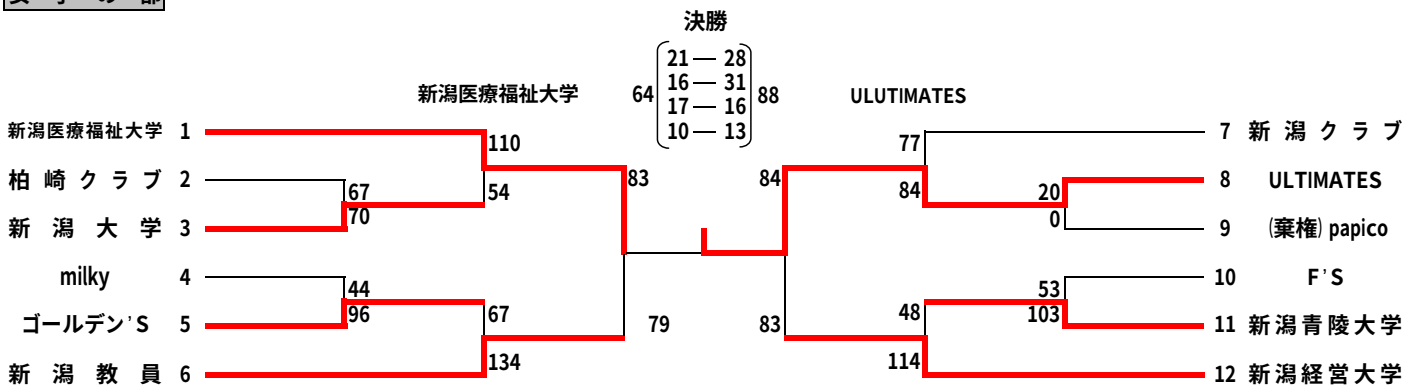
女子の部