第４０回　新潟地区中学校総合体育大会　兼
第４０回　新潟県中学校選抜総合体育大会新潟地区予選会
バスケットボール大会　結果

期日：平成２１年７月７日（火）、８日（水）
会場：鳥屋野総合体育館　　（Ａ・Ｂコート）
　　豊栄総合体育館　　（Ｃ・Ｄコート）

【 男 子 】

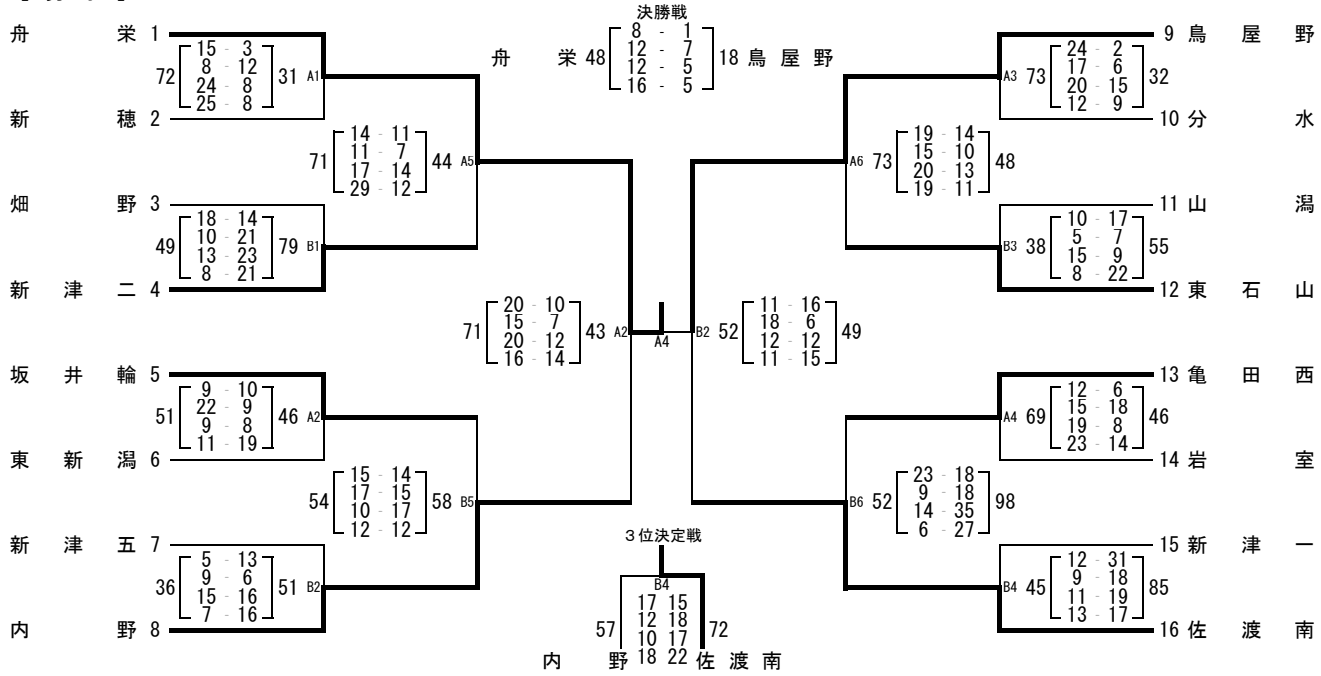

県大会代表決定戦

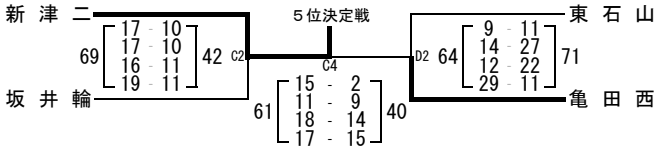

優勝	２位	３位	４位	５位	６位
新潟市立舟栄中学校	新潟市立鳥屋野中学校	佐渡市立南中学校	新潟市立内野中学校	新潟市立新津第二中学校	新潟市立亀田西中学校

☆６位までが県中学校総合体育大会バスケットボール大会出場

【 女 子 】

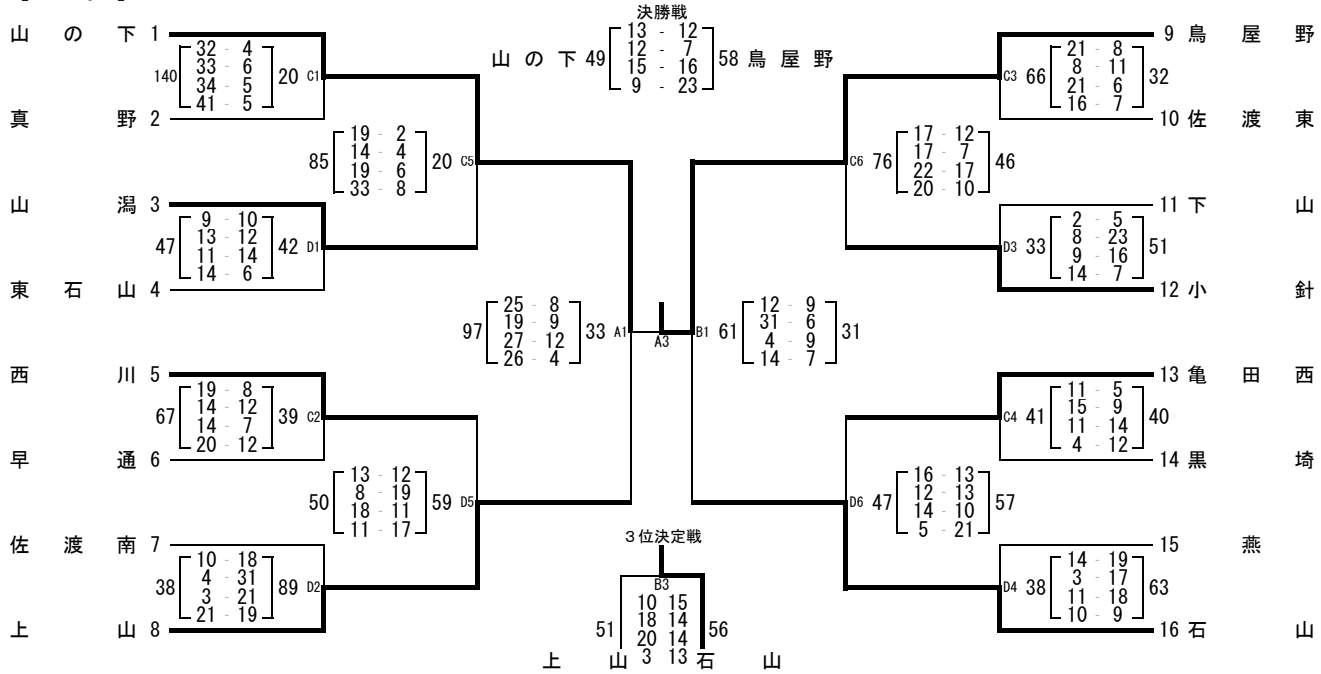

県大会代表決定戦

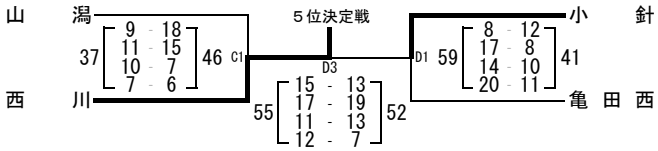

優勝	２位	３位	４位	５位	６位
新潟市立鳥屋野中学校	新潟市立山の下中学校	新潟市立石山中学校	新潟市立上山中学校	新潟市立西川中学校	新潟市立小針中学校

☆６位までが県中学校総合体育大会バスケットボール大会出場