第３８回　新潟地区中学校総合体育大会　兼
第３８回　新潟県中学校選抜総合体育大会新潟地区予選会
バスケットボール大会組合せ

期日：平成１９年７月３日（火）～４日（水）　　会場：東総合スポーツセンター（Ａ・Ｂコート）・豊栄総合体育館（Ｃ・Ｄコート）

【 男 子 】

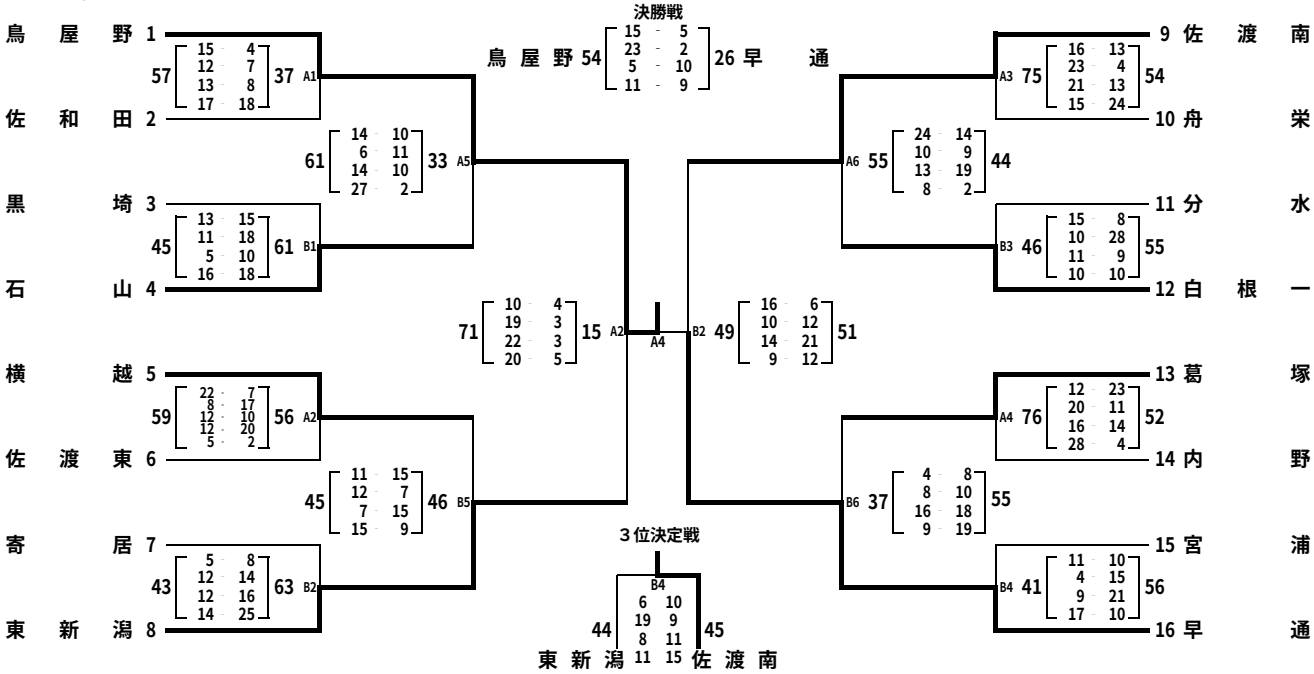

県大会代表決定戦

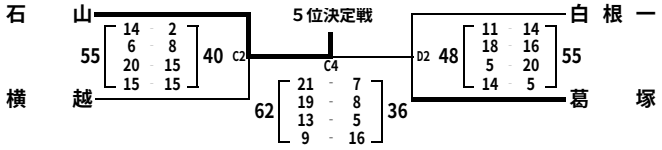

優勝	２位	３位	４位	５位	６位
新潟市立鳥屋野中学校	新潟市立早通中学校	佐渡市立南中学校	新潟市立東新潟中学校	新潟市立石山中学校	新潟市立葛塚中学校

☆６位までが県中学校総合体育大会バスケットボール大会出場

【 女 子 】

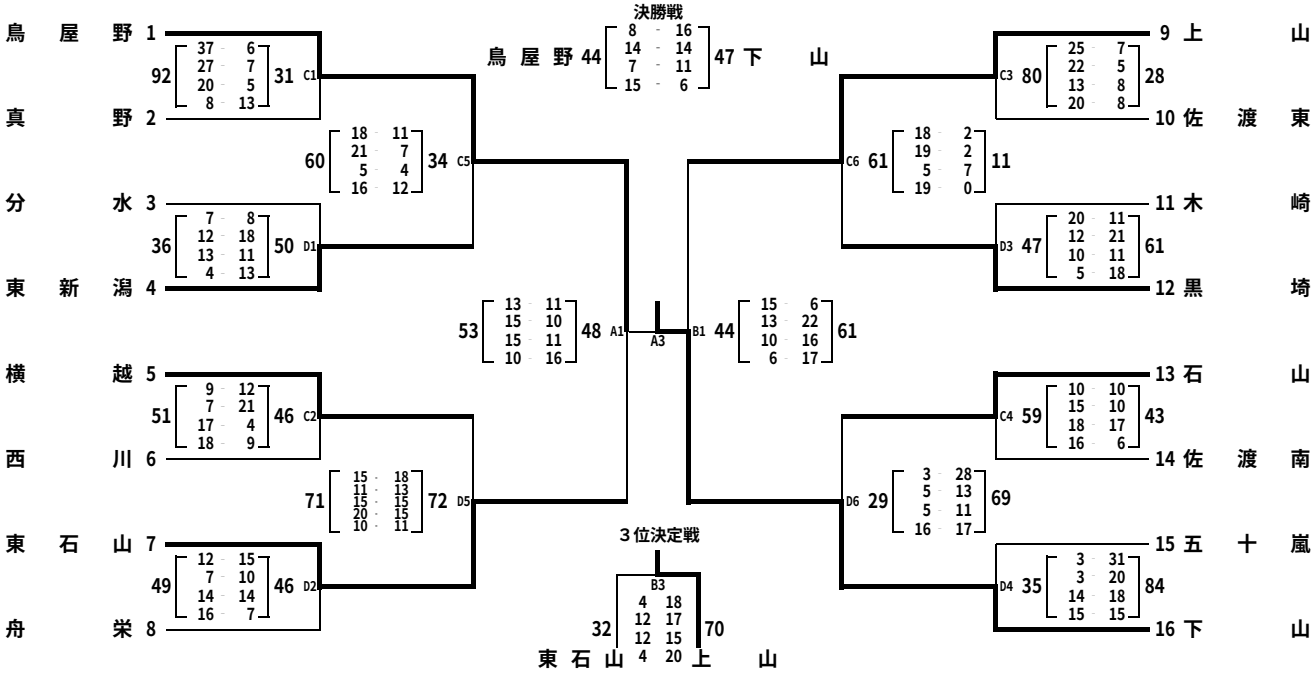

県大会代表決定戦

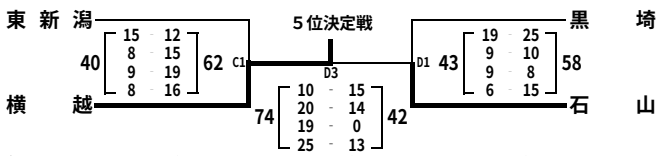

優勝	２位	３位	４位	５位	６位
新潟市立下山中学校	新潟市立鳥屋野中学校	新潟市立上山中学校	新潟市立東石山中学校	新潟市立横越中学校	新潟市立石山中学校

☆６位までが県中学校総合体育大会バスケットボール大会出場